Общество с ограниченной ответственностью
«НОВЫЕ РЕСУРСЫ»

Заказчик – **ПАО «Нижнекамскнефтехим»**

«Строительство производства этилбензола мощностью 350 тыс. тонн в год и производства стирола мощностью 400 тыс. тонн в год», «Строительство производства полистирола мощностью 250 тыс. тонн в год и Строительство общезаводского хозяйства для производства полистирола мощностью 250 тыс. тонн в год и производства этилбензола мощностью 350 тыс. тонн в год и производства стирола мощностью 400 тыс. тонн в год»

ПРОЕКТНАЯ ДОКУМЕНТАЦИЯ

Раздел 7. Проект организации строительства

Часть 3. Производство этилбензола и стирола-мономера

Книга 2. Графическая часть

NKNH21002-ПС-ЭБСМ-ПОС3.2

Том 7.3.2

2024

Общество с ограниченной ответственностью
«НОВЫЕ РЕСУРСЫ»

Заказчик – **ПАО «Нижнекамскнефтехим»**

«Строительство производства этилбензола мощностью 350 тыс. тонн в год и производства стирола мощностью 400 тыс. тонн в год», «Строительство производства полистирола мощностью 250 тыс. тонн в год и Строительство общезаводского хозяйства для производства полистирола мощностью 250 тыс. тонн в год и производства этилбензола мощностью 350 тыс. тонн в год и производства стирола мощностью 400 тыс. тонн в год»

ПРОЕКТНАЯ ДОКУМЕНТАЦИЯ

Раздел 7. Проект организации строительства

Часть 3. Производство этилбензола и стирола-мономера

Книга 2. Графическая часть

NKNH21002-ПС-ЭБСМ-ПОС3.2

Том 7.3.2

Руководитель проектов **А.А. Стариков**
(подпись, дата)

Главный инженер проекта **Д.И. Вавилов**
(подпись, дата)

2024

Взам. инв. №	
Подп. и дата	
Инв. № подл.	00053841

СОДЕРЖАНИЕ ТОМА

Обозначение	Наименование	Примечание
NKNH21002-ПС-ЭБСМ-СП	Состав проектной документации	Выпускается отдельным томом 0
NKNH21002-ПС-ЭБСМ-ПОС3.2-С	Содержание тома 7.3.2	Лист 2
	Раздел 7. Проект организации строительства	
	Часть 3. Производство этилбензола и стирола-мономера	
NKNH21002-ПС-ЭБСМ-ПОС3.2	Книга 2. Графическая часть	
NKNH21002-ПС-ЭБСМ-ПОС3.2-0000-0001	Ситуационный план и транспортная схема строительства (1:25000)	Лист 4
NKNH21002-ПС-ЭБСМ-ПОС3.2-0000-0002	План расположения временных площадок (1:1000)	Лист 5
NKNH21002-ПС-ЭБСМ-ПОС3.2-0000-0003	Схема движения транспортных средств по площадке (1:500)	Лист 6
NKNH21002-ПС-ЭБСМ-ПОС3.2-0000-0004	Строительный генеральный план подготовительного периода строительства (1:500)	Лист 7
NKNH21002-ПС-ЭБСМ-ПОС3.2-0000-0005	Строительный генеральный план основного периода строительства. Часть 1 (1:500)	Лист 8
NKNH21002-ПС-ЭБСМ-ПОС3.2-0000-0006	Строительный генеральный план основного периода строительства. Часть 2 (1:500)	Лист 9

Взам. инв. №

Подп. и дата

Инв. № подп. 00053841

Изм.	Кол.уч	Лист	№док.	Подп.	Дата

NKNH21002-ПС-ЭБСМ-ПОС3.2-С

Разраб.	Кураксин		
Рук.гр.	Малюта		
Гл.спец	Смирнова		
Н. контр.			
ГИП	Вавилов		

Содержание тома 7.3.2

Стадия	Лист	Листов
П	1	2

СИБУР НОВЫЕ РЕСУРСЫ

Обозначение	Наименование	Примечание
NKNH21002-ПС-ЭБСМ-ПОС3.2-0000-0007	Строительный генеральный план основного периода строительства. Часть 3 (1:500)	Лист 10
NKNH21002-ПС-ЭБСМ-ПОС3.2-0000-0008	Строительный генеральный план основного периода строительства. Часть 4 (1:500)	Лист 11
NKNH21002-ПС-ЭБСМ-ПОС3.2-0000-0009	Строительный генеральный план основного периода строительства. Часть 5 (1:500)	Лист 12
NKNH21002-ПС-ЭБСМ-ПОС3.2-0000-0010	Строительный генеральный план основного периода строительства. Часть 6 (1:500)	Лист 13
NKNH21002-ПС-ЭБСМ-ПОС3.2-0000-0011	Схема монтажа колонны разделения DA-401 (1:500)	Лист 14
NKNH21002-ПС-ЭБСМ-ПОС3.2-0000-0012	Схема монтажа колонны DA-403 (1:200)	Лист 15
NKNH21002-ПС-ЭБСМ-ПОС3.2-0000-0013	Схема монтажа емкости FA-209 (1:200)	Лист 16
NKNH21002-ПС-ЭБСМ-ПОС3.2-0000-0014	Схема монтажа теплообменника EA-304...EA-307 (1:200)	Лист 17
NKNH21002-ПС-ЭБСМ-ПОС3.2-0000-0015	Технологическая схема на монтаж подземного емкостного оборудования	Лист 18
NKNH21002-ПС-ЭБСМ-ПОС3.2-0000-0016	Технологическая схема забивки свай	Лист 19
NKNH21002-ПС-ЭБСМ-ПОС3.2-0000-0017	Технологическая схема разработки траншеи	Лист 20
NKNH21002-ПС-ЭБСМ-ПОС3.2-0000-0018	Технологическая схема на монтаж металлоконструкций	Лист 21
NKNH21002-ПС-ЭБСМ-ПОС3.2-0000-0019	Технологическая схема на монтаж блок-бокса	Лист 22
NKNH21002-ПС-ЭБСМ-ПОС3.2-0000-0020	Схема устройства площадки заправки техники	Лист 23
NKNH21002-ПС-ЭБСМ-ПОС3.2-0000-0021	Схема монтажа технологической эстакады	Лист 24
NKNH21002-ПС-ЭБСМ-ПОС3.2-0000-0022	Календарный план строительства	Лист 25

Ситуационный план и транспортная схема строительства (1:25000)

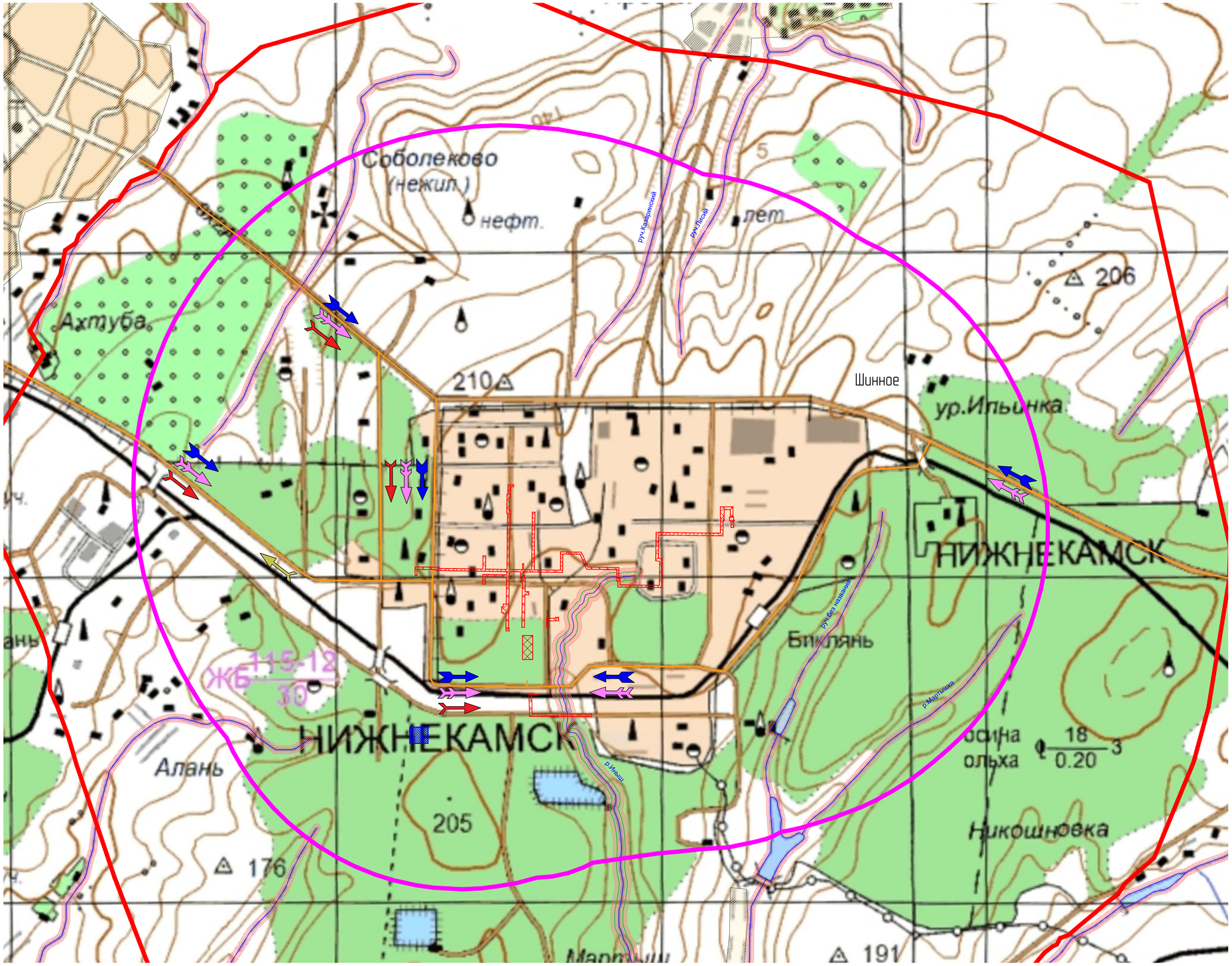

Транспортировка и дальности возки основных строительных строительных грузов

Вид грузов	Наименование источника (пункт отправки груза)	Дальность возки, км	Примечания
Доставка строительных грузов			
Речной транспорт	Док-камера на р.Кама		
	Средняя дальность возки	18,0	Автотранспорт
Ж.-д. станции разгрузки строительных грузов и перевалочные базы	Ж. -д. станция Биклянь		
	Средняя дальность возки	5,0	Автотранспорт
	Площадка строящегося объекта. Собственные базы генподрядчика и субподрядных организаций	до 3,0	-
Источники поставки местных МТР и общераспространенных полезных ископаемых			
- асфальтобетонные смеси (пористые: МI, МII; плотные: МI, МII).	Предприятия г.Нижнекамск	12,0	Автотранспорт
	Предприятия г.Набережные Челны	40,0	Автотранспорт
- щебень (фракции: 3-10, 5-20, 5-40, 20-40)	Предприятия г.Нижнекамск	12,0	Автотранспорт
	Предприятия г.Набережные Челны	40,0	Автотранспорт
- песок	Карьер в устье р.Зай, с.Котловка	17,0	Автотранспорт
- товарный бетон (марки: В7,5, В10, В12,5, В15, В20, В22,5, В25, В30, В35, В40), раствор	Предприятия г.Нижнекамск	12,0	Автотранспорт
	Предприятия г.Набережные Челны	40,0	Автотранспорт
- металлоконструкции	Предприятия г.Набережные Челны	40,0	Автотранспорт
- сборный железобетон	Предприятия г.Набережные Челны	12,0	Автотранспорт
	Предприятия г.Набережные Челны	40,0	Автотранспорт
Пункты вывоза отходов и излишков грунта			
Отходы 4-5 классов опасности	Утилизация ООО «ПК Возрождение», полигон в районе с. Прости Нижнекамского муниципального района (лицензия № 16-00390П от 04.09.2018)	15,0	Автотранспорт
Пункты приема лома черных и цветных металлов	ООО ПО «Татвторчермет» (по договору)	35,0	Автотранспорт
	ООО «Интерметтрейд» (по договору)	11,0	Автотранспорт
	«Ломоть» (по договору).	12,0	Автотранспорт
ПРС и минеральный грунт, пригодные для дальнейшего использования	Площадка складирования минерального грунта (на территории ПАО «НКНХ»)	до 3,0	Автотранспорт
Минеральный грунт, загрязненный нефтепродуктами (при наличии), бой бетона, кирпича, плитки, прочие отходы	Полигон ТБО ООО «ПК Возрождение» (лицензия №16-00390П от 04.09.2018)	15,0	Автотранспорт
Водоснабжение и водоотведение строительного периода			
Вода для производственных и хозяйственно-бытовых нужд (место забора)	Сети завода, точки подключения в соответствии с ТУ	до 2,0	-
Место утилизации (вывоза), дальности возки			
- хозяйственно-бытовые стоки;	Сети завода, точки подключения в соответствии с ТУ	до 2,0	-
- поверхностные стоки.			
Вода для гидравлических испытаний	Сети завода, точки подключения в соответствии с ТУ	до 2,0	-
Обеспечение электроэнергией			
Источник электроснабжения	Сети завода, точки подключения в соответствии с ТУ	-	-

Условные обозначения

- участок производства работ
- площадка снеготаяния
- населенные пункты
- автомобильные дороги с твердым покрытием
- границы единой санитарно-защитной зоны Нижнекамского промузла
- границы санитарно-защитной зоны предприятия ПАО "Нижнекамскнефтехим"
- реки, ручьи
- водоохранные и рыбоохранные зоны
- направление доставки строительных грузов
- направление поставки местных МТР и общераспространенных полезных ископаемых
- направление вывоза отходов
- направление доставки работающих

Изм.	Кол.уч.	Лист	N°док.	Подпись	Дата	NKNH21002-ПС-ЭБСМ-ПОС3.2-0000-0001		
Разраб.		Куракин				Ситуационный план и транспортная схема строительства (1:25000)	Стадия	Лист	Листов
Рук. гр.		Малета					П		1
Гл. спец.		Смирнова					СИБУР НОВЫЕ РЕСУРСЫ		
Н. контр.									
ГИП		Вавилов							

Взам. инв. N°

Подп. и дата

Инв. N° подл. 00053841

Электронная подпись проверена

NKNH21002-ПС-ЭБСМ-ПОС3.2-0000-0001_0_0_RU.dwg

Формат А1

План расположения временных площадок (1:1000)

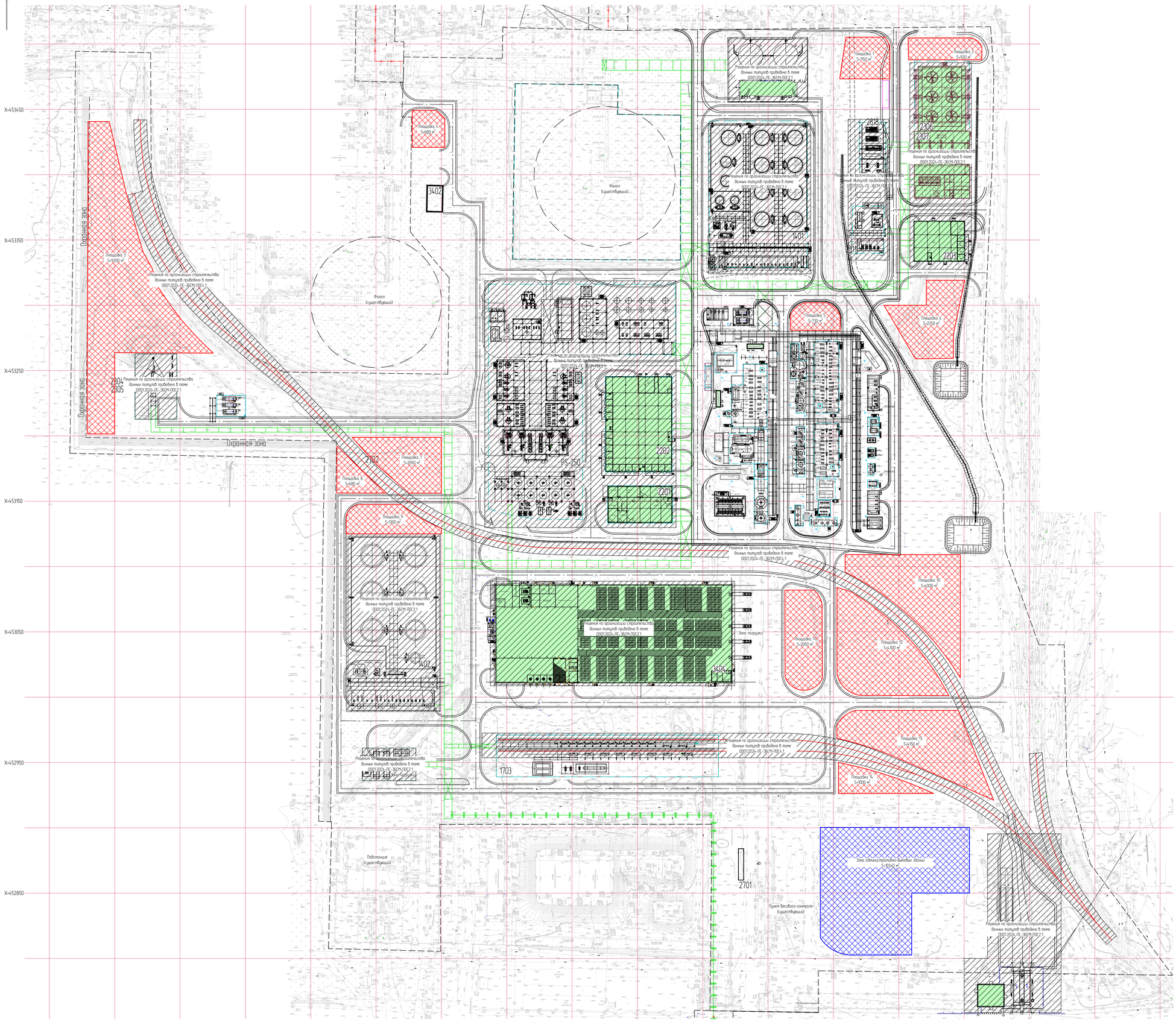

Экспликация зданий и сооружений. Производство ЭБ-350/СМ-400

Номер на плане	Наименование
1101	Синтез ЭБ Секция 100
1102	Дистилляция ЭБ Секция 200
1103	Синтез СМ Секция 300
1104	Дистилляция СМ Секция 400
1106	Система вспомогательного оборудования Секция 600
1501	Внутрицеховые совмещенные эстакады

Экспликация зданий и сооружений. Производство ПС-250

Номер на плане	Наименование
3101	Узел приготовления шихты
3102	Узел полимеризации №6
3103	Узел дегазации №6
3104	Узел полимеризации №7
3105	Узел дегазации №7
3106	Узел гранулирования
3107	Узел нагрева МТН
3108	Узел дозирования инициатора и меркаптана
3109	Блок подготовки сырья
3110	Транспортировка продукта
3111	Внутрицеховая эстакада А
3112	Внутрицеховая эстакада В

Экспликация зданий и сооружений. Объекты общезаводского хозяйства (OSBL) для производств ПС-250 и ЭБ-350/СМ-400

Номер на плане	Наименование
005	Операторная производства полипропилена (главная)
23/24	Контрольно-пропускные пункты № 23, 24
626/2	Аппаратная
1401	Промежуточный парк ЛВЖ и ГЖ
1402	Товарный парк ЛВЖ и ГЖ с насосной
1405	Насосная
1702	Автомобильная слива-наливная эстакада
1703	Железнодорожная слива-наливная эстакада
2201	Аппаратная
2202	Здание электроустановок для ЭБСМ и ПС
2203	Здание электроустановок для ОЗХ
2301	Резервуары противопожарного водоснабжения
2302	Насосная противопожарного водоснабжения
2303	Автоматическая арматурная распределения пожарной воды
2304	Факельное хозяйство. Факельная установка
2305	Факельное хозяйство. Площадка факельных сепараторов
2306	Насосная станция оборотного водоснабжения и реагентное хозяйство
2307	Градирня
2308	Канализационно-насосная станция бытовой канализации
2309	Канализационно-насосная станция производственно-дождевых стоков (кислосодержащих вод)
2310	Канализационно-насосная станция дождевых стоков
2311	Блок подогрева теплоносителя (антифриз)
2401	Площадка хранения производственных отходов
2601	Межцеховые комбинированные эстакады за границами установок
2610	Межцеховые комбинированные эстакады за границей выделенного ЗУ
2701	Платформенные автомобильные весы коммерческого учета.
2702	Железнодорожные пути
2818	Станция захоложенной воды
3402	Площадка для хранения некондиционного полистирола
3404	Склад готовой продукции
-	Автовесовая

Ведомость временных площадок

Наименование	Площадь, м²
Площадка 1	1150
Площадка 2	920
Площадка 3	9200
Площадка 4	680
Площадка 5	730
Площадка 6	2250
Площадка 7	2050
Площадка 8	680
Площадка 9	1300
Площадка 10	4000
Площадка 11	2050
Площадка 12	4300
Площадка 13	4150
Площадка 14	1000
Зона административно-бытовых зданий	10340
Итого	44800

Условные обозначения

- площадки ВЗиС подрядчика
- зона административно-бытовых зданий

Изм.	Кол.уч.	Лист	№док.	Подпись	Дата	NKNH21002-ПС-ЭБСМ-ПОС3.2-0000-0002
Разраб.		Худоносин				Строительство производства полипропилена мощностью 400 тыс. тонн в год, «Строительство производства полиэтилена низкого давления мощностью 350 тыс. тонн в год и «Строительство общезаводского комплекса для производства полиэтилена низкого давления мощностью 350 тыс. тонн в год и производства стирола мощностью 400 тыс. тонн в год».
Рук. гр.		Малина				
Гл. спец.		Смирнова				
Н. контр.						Ситуационный план расположения временных площадок (1:1000)
ГИП		Бабичев				

Стадия	Лист	Листов
П		1

СИБУР НОВЫЕ МАТЕРИАЛЫ

NKNH21002-ПС-ЭБСМ-ПОС3.2-0000-0002_0_0_RU.dwg

Формат А0

Инв. № подл. 00053841 | Подп. и дата | Взам. инв. №

Электронная рабочая копия

Схема движения транспортных средств по площадке (1:500)

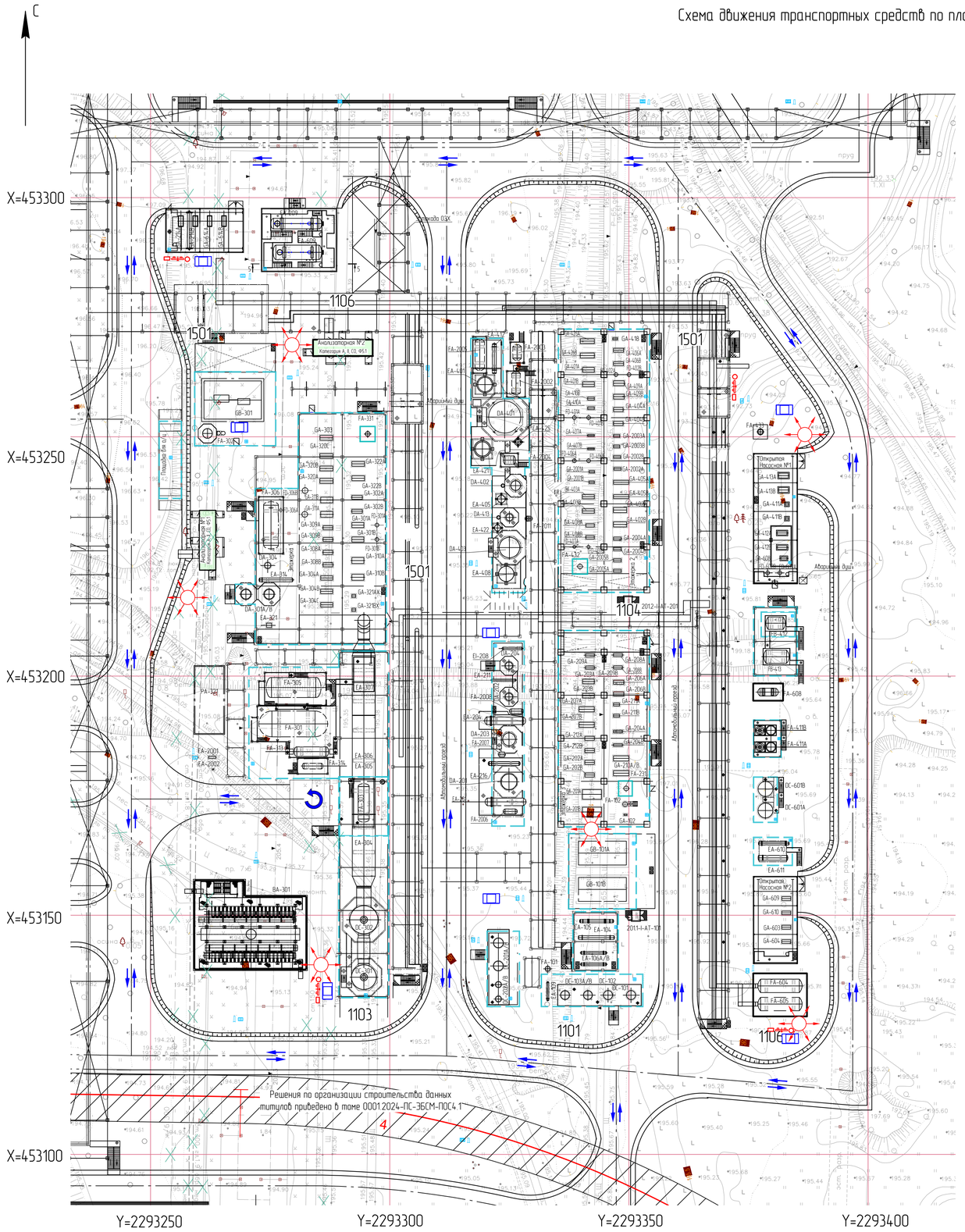

Экспликация зданий и сооружений

Номер на плане	Наименование	Примечание
	Производство ЭБ-350/СМ-400	
1101	Синтез ЭБ Секция 100	Этап 2
1102	Дистилляция ЭБ Секция 200	Этап 2
1103	Синтез СМ Секция 300	Этап 2
1104	Дистилляция СМ Секция 400	Этап 2
1106	Система вспомогательного оборудования. Секция 600	Этап 2
1501	Внутрицеховые совмещенные эстакады	Этап 2

Условные обозначения

- движение транспортных средств в период строительства
- площадка разворота транспортных средств в период строительства

1 Система высот – Балтийская
2 Система координат – МСК 16
3 Схема генерального плана выполнена в строительной сетке координат ПАО "Нижнекамскнефтехим"

Изм.	Кол.уч.	Лист	N°док.	Подпись	Дата	NKNH21002-ПС-ЭБСМ-ПОС3.2-0000-0003
Разраб.		Куракин				«Строительство производства этилбензола мощностью 350 тыс. тонн в год и производства стирола мощностью 400 тыс. тонн в год», «Строительство производства полистирола мощностью 250 тыс. тонн в год» и Строительство общезаводского хозяйства для производства полистирола мощностью 250 тыс. тонн в год и производства этилбензола мощностью 350 тыс. тонн в год и производства стирола мощностью 400 тыс. тонн в год»
Рук. гр.		Малюта				
Гл. спец.		Смирнова				Стадия: П; Лист: ; Листов: 1
Н. контр.						Схема движения транспортных средств по площадке (1:500)
ГИП		Вавилов				СИБУР НОВЫЕ РЕСУРСЫ

NKNH21002-ПС-ЭБСМ-ПОС3.2-0000-0003_0_0_RU.dwg

Формат А1

Взам. инв. N°	Подп. и дата	Инв. N° подл.
		00053841

Строительный генеральный план подготовительного периода строительства (1:500)

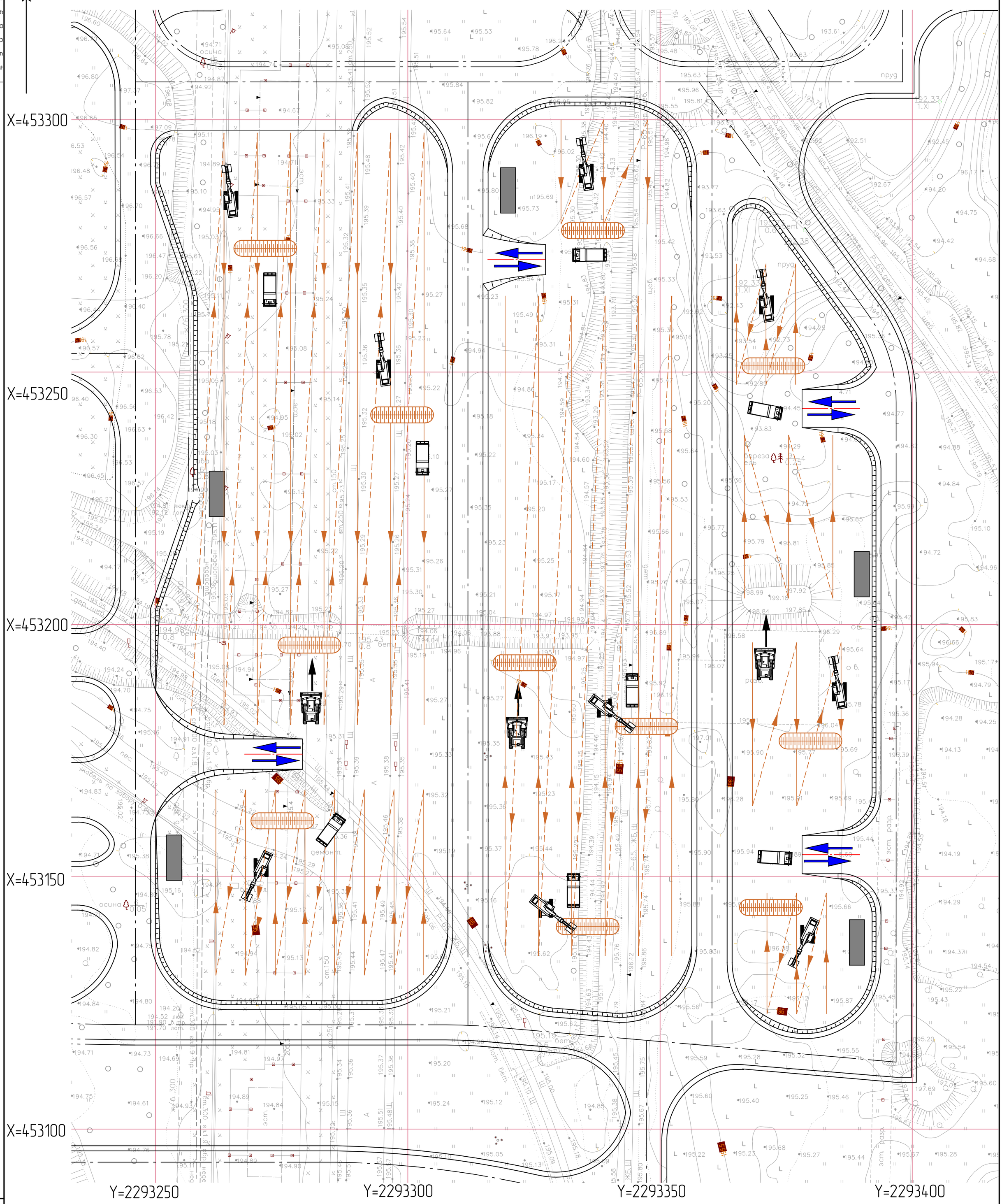

Условные обозначения

- бульдозер
- экскаватор-погрузчик
- автомобиль самосвал
- направление движения техники
- рабочий ход
- холостой ход
- отвал грунта
- пункт обогрева
- направление движения бульдозера

1 Система высот - Балтийская
2 Схема генерального плана выполнена в строительной сетке координат МСК-16
3 Квадрат сетки размером 50х50

Изм.	Кол.уч.	Лист	N°док.	Подпись	Дата
Разраб.		Кураксин			
Рук. гр.		Малюта			
Гл. спец.		Смирнова			
Н. контр.					
ГИП		Вавилов			

NKNH21002-ПС-ЭБСМ-ПОС3.2-0000-0004

«Строительство производства этилбензола мощностью 350 тыс. тонн в год и производства стирола мощностью 400 тыс. тонн в год», «Строительство производства полистирола мощностью 250 тыс. тонн в год и Строительство общезаводского хозяйства для производства полистирола мощностью 250 тыс. тонн в год и производства этилбензола мощностью 350 тыс. тонн в год и производства стирола мощностью 400 тыс. тонн в год»

Стадия	Лист	Листов
П		1

Строительный генеральный план подготовительного периода строительства (1:500)

СИБУР НОВЫЕ РЕСУРСЫ

NKNH21002-ПС-ЭБСМ-ПОС3.2-0000-0004_0_0_RU.dwg

Формат А2

Взам. инв. N° | Подп. и дата | Инв. N° подл. 00053841

Электронная проверка пройдена

Строительный генеральный план основного периода строительства. Часть 1 (1:500)

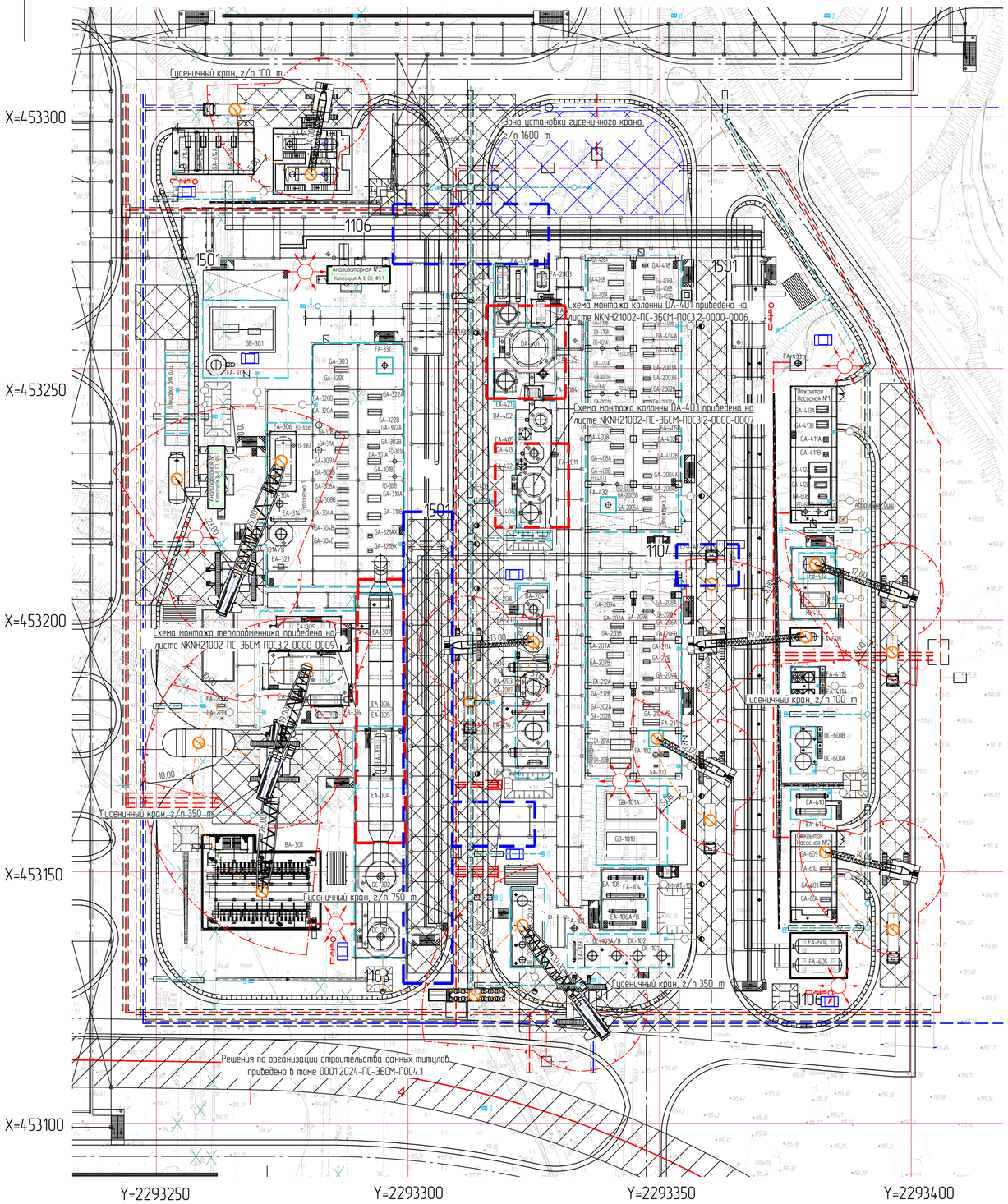

Место установки мойки колес

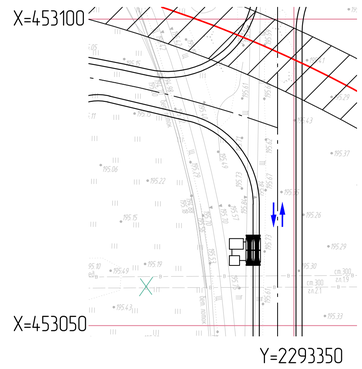

Экспликация зданий и сооружений

Номер на плане	Наименование	Примечание
	Производство ЭБ-350/СМ-400	
1101	Синтез ЭБ Секция 100	Этап 2
1102	Дистилляция ЭБ Секция 200	Этап 2
1103	Синтез СМ Секция 300	Этап 2
1104	Дистилляция СМ Секция 400	Этап 2
1106	Система вспомогательного оборудования. Секция 600	Этап 2
1501	Внутрицеховые совмещенные эстакады	Этап 2

Тип 1
Конструкция дорожной одежды капитального типа для временных автомобильных дорог на пучинистых грунтах (1:50)
При ширине дороги 6,0 м

Покрытие - плиты 1ПДН-14, размер 2,00х6,00х0,14
Выравнивающий слой - песок, толщиной 0,05 м
Основание - щебень, толщиной 0,25 м
Нетканый геотекстиль
Песок мелкий, толщиной 1,03 м
Грунт земляного полотна, суглинок тяжелый

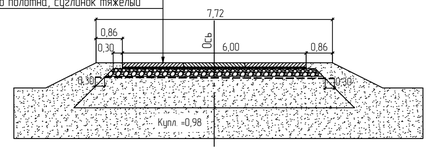

Тип 2
Конструкция дорожной одежды капитального типа для временных автомобильных дорог на слабопучинистых грунтах (1:50)
При ширине дороги 6,0 м

Покрытие - плиты 1ПДН-14, размер 2,00х6,00х0,14
Выравнивающий слой - песок, толщиной 0,05 м
Основание - щебень, толщиной 0,25 м
Нетканый геотекстиль
Песок мелкий, толщиной 0,90 м
Грунт земляного полотна, суглинок тяжелый

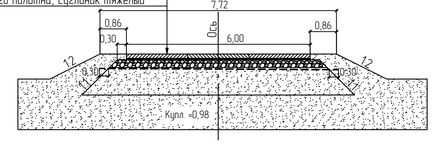

Тип 1
Конструкция дорожной одежды капитального типа для временных автомобильных дорог на пучинистых грунтах (1:50)
При ширине дороги 4,5 м

Покрытие - плиты 1ПДН-14, размер 2,00х6,00х0,14
Выравнивающий слой - песок, толщиной 0,05 м
Основание - щебень, толщиной 0,25 м
Нетканый геотекстиль
Песок мелкий, толщиной 1,03 м
Грунт земляного полотна, суглинок тяжелый

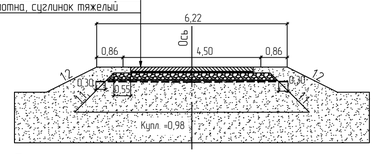

Тип 2
Конструкция дорожной одежды капитального типа для временных автомобильных дорог на слабопучинистых грунтах (1:50)
При ширине дороги 4,5 м

Покрытие - плиты 1ПДН-14, размер 2,00х6,00х0,14
Выравнивающий слой - песок, толщиной 0,05 м
Основание - щебень, толщиной 0,25 м
Нетканый геотекстиль
Песок мелкий, толщиной 0,90 м
Грунт земляного полотна, суглинок тяжелый

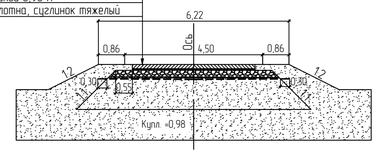

Условные обозначения

- сети дождевой канализации
- пожарная вода высокого давления
- пожарная вода среднего давления
- пожарный гидрант
- 1501 - титульный номер
- проектируемые здания
- проектируемая эстакада
- дождеприемный колодец
- площадки установки кранов
- площадки ВЗиС подрядчика
- зона HOLD
- площадка складирования материалов
- бункер накопитель для строительных отходов
- группа прожекторов
- противопожарный инвентарь (щит со средствами пожаротушения, бочка с водой емкостью 250 л, ящик с песком 0,5 м³ и лопатой)
- зумпф
- пункт мойки колес
- бортовой автомобиль
- опасная зона крана
- рабочая зона крана
- временная открытая дренажная сеть

1 Система высот - Балтийская
2 Система координат - МСК 16
3 Схема генерального плана выполнена в строительной сетке координат ПАО "Нижнекамскнефтехим"
4 Точки водоснабжения и водоотведения приведены в томе NKNH21002-ПС-ЭБСМ-ПОС2.2, том 7.2.2
5 Знаки геодезической разбивочной основы приведены в томе NKNH21002-ПС-ЭБСМ-ПОС2.2, том 7.2.2
6 Конструкция геодезических разбивочных знаков уточняется в Проекте организации геодезических работ (ПОГР)

Изм.	Кол.уч.	Лист	№док.	Подпись	Дата	NKNH21002-ПС-ЭБСМ-ПОС3.2-0000-0005		
						«Строительство производства этилбензола мощностью 350 тыс. тонн в год и производства стирола мощностью 400 тыс. тонн в год», «Строительство производства полистирола мощностью 250 тыс. тонн в год и Строительство общезаводского хозяйства для производства полистирола мощностью 250 тыс. тонн в год и производства этилбензола мощностью 350 тыс. тонн в год и производства стирола мощностью 400 тыс. тонн в год»		
Разраб.		Куракин					Стадия	Лист	Листов
Рук. гр.		Малота					П		1
Гл. спец.		Смирнова							
Н. контр.						Строительный генеральный план основного периода строительства. Часть 1 (1:500)	СИБУР НОВЫЕ РЕСУРСЫ		
ГИП		Вавилов							

NKNH21002-ПС-ЭБСМ-ПОС3.2-0000-0005_0_0_RU.dwg

Формат А1

Взам. инв. №

Подп. и дата

Инв. № подл. 00053841

Электронная проверка пройдена

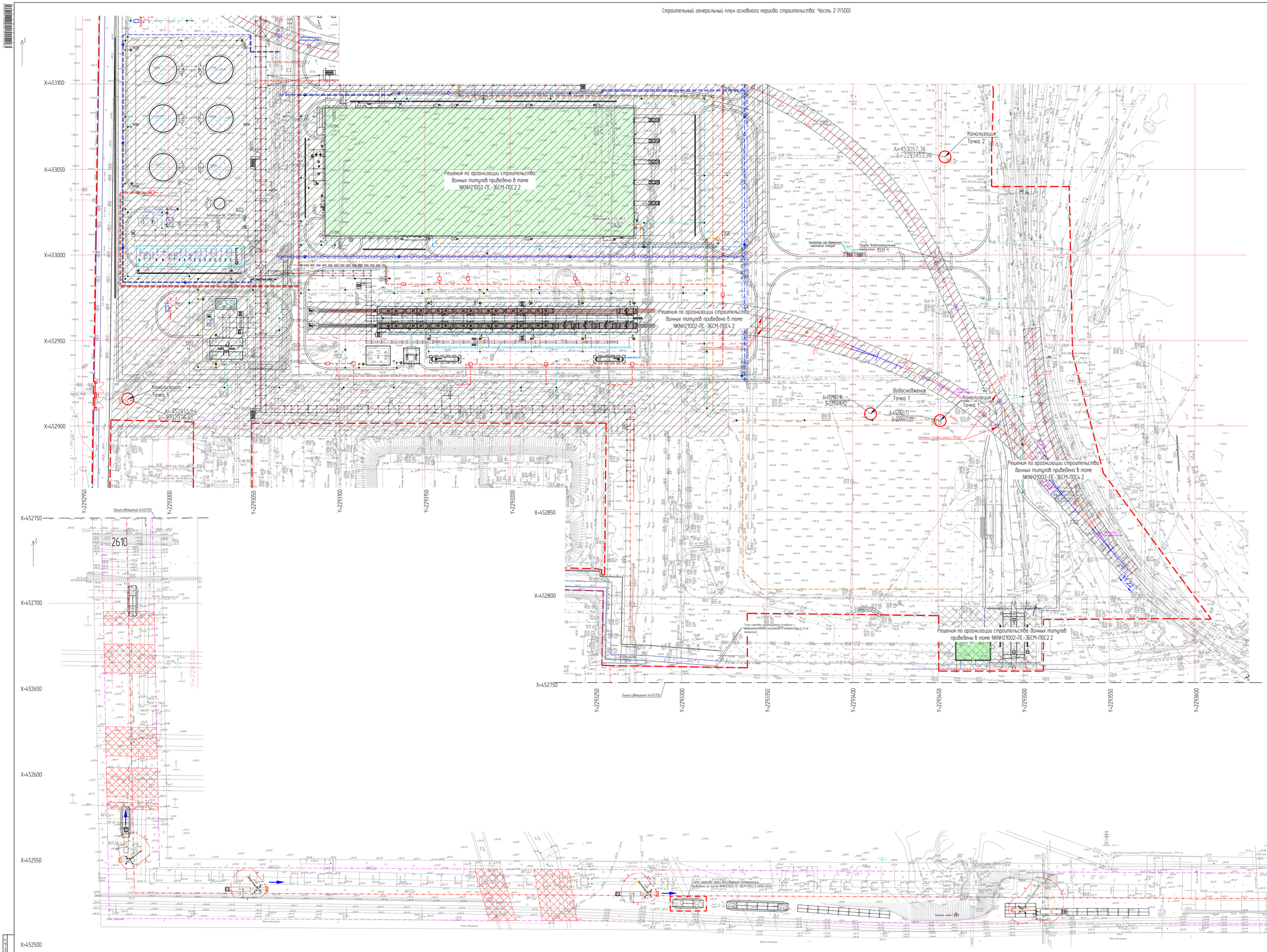

Экспликация зданий и сооружений. Установка ПК-250

Номер на плане	Наименование	Координаты объекта сетки
3101	Узел приготовления шихты	Этап 1
3102	Узел полимеризации №6	Этап 1
3103	Узел дегазации №6	Этап 1
3104	Узел полимеризации №7	Этап 1
3105	Узел дегазации №7	Этап 1
3106	Узел грануляционная	Этап 1
3107	Узел модуля МТИ	Этап 1
3108	Узел фракционная смешиватора и мерчатлена	Этап 1
3109	Блок подготовки сырья	Этап 1
3110	Транспортировка продукта	Этап 1
3111	Внутрицеховая эстакада А	Этап 1
3112	Внутрицеховая эстакада В	Этап 1

Экспликация зданий и сооружений. Объекты общезаводского хозяйства (OSBL) для производств ПК-250 и ЭБ-350/СМ-400

Номер на плане	Наименование	Примечание
	Существующие	
005	Операторная производства полипропилена (слабая)	Этап 2
23/24	Контрольно-пропускной пункт № 23/24	Этап 4
626/2	Аппаратная	Этап 2
1401	Промежуточный парк ЛВЖ и ГЖ	Этап 2
1402	Товарный парк ЛВЖ и ГЖ с насосной	Этап 1
1405	Насосная	Этап 2
1702	Автомобильная слабо-кислая эстакада	Этап 2
1703	Железнодорожная слабо-кислая эстакада	Этап 3
2201	Аппаратная	Этап 2
2202	Здание электроподстанции для ЭБСМ и ПК	Этап 2
2203	Здание электроподстанции для СОХ	Этап 2
2301	Резервуары противопожарного водоснабжения	Этап 1
2302	Насосная противопожарного водоснабжения	Этап 1
2303	Автоматическая арматурная распределения пожарной воды	Этап 1
2304	Фекальное хозяйство. Фекальная установка	Этап 1
2305	Фекальное хозяйство. Площадка фекальных операторной	Этап 1
2306	Насосная станция оборотного водоснабжения и регулемное хозяйство	Этап 1
2307	Градирня	Этап 1
2308	Канализационно-насосная станция бытовой канализации	Этап 1
2311	Блок подготовки пневмосистем компрессий	Этап 1
2401	Площадка хранения производственных отходов	Этап 2
2601	Межцеховые коммуникационные эстакады за границами установок	Этап 1
2610	Межцеховые коммуникационные эстакады за границами выделенного ЭУ	Этап 1
2701	Стационарные автомобильные весы коммерческого учета.	Этап 1
2702	Железнодорожные пути	Этап 1
2818	Станция эстакоженной воды	Этап 1
3402	Площадка для хранения неиспользованного полистирола	Этап 1
3404	Склад готовой продукции	Этап 3

						NKNH21002-ПС-ЭБСМ-ПОС3.2-0000-0006	
Изм.	Кол.уч.	Лист	№Док.	Подпись	Дата		
Разраб.	Кудрявцев					Строительство ПК-250 (ЭБСМ) производства ПК-250 мощностью 70 тыс. тонн в год и ЭБ-350/СМ-400 мощностью 400 тыс. тонн в год. «Строительство производство полиэтилена высокого давления 250 тыс. тонн в год, «Строительство производство полиэтилена высокого давления 350 тыс. тонн в год и производство сополимера этилена высокого давления 400 тыс. тонн в год»		
Пров.	Ю. Ивлева						
Н. контр.	Сидорова						
ГИП	Кобзарь					Строительный генеральный план основного периода строительства. Часть 2 (1:500)	Стадия: П, Лист: 1, Листов:
ГИП	Кобзарь						СИБУР

Формат А2х3

NKNH21002-ПС-ЭБСМ-ПОС3.2-0000-0006_(1:2)_R0.dwg

Согласовано

Взам. инв. №

Подпись и дата

Инв. № подл.

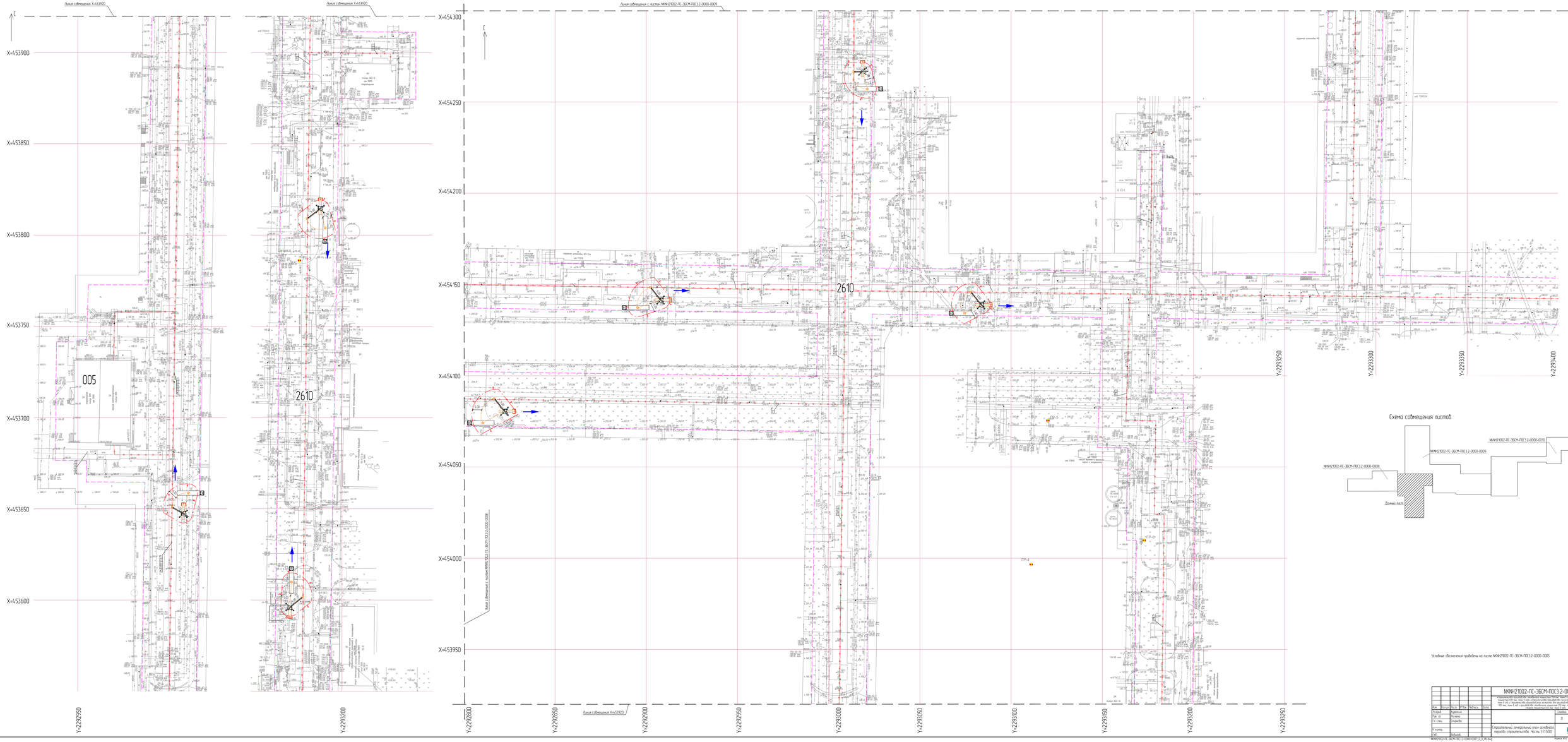

Схема совмещения листов

Условные обозначения приведены на листе NKNH21002-ПС-ЭБСМ-ПОС3.2-0000-0005

Изм.	Кол.уч.	Лист	N док.	Подпись	Дата						
Разраб.		Кудасова									
Пров.		Исаева									
Н. контр.		Сидорова									
ГИП											
Утв.		Большой									

NKNH21002-ПС-ЭБСМ-ПОС3.2-0000-0007

Изменения в проектной документации по объекту капитального строительства "Комплекс СПГ мощностью 10 млн. тонн в год, в составе: очередь трансшипа СПГ мощностью 10 млн. тонн в год; очередь хранения СПГ мощностью 200 тыс. тонн; 2 нитка технологической линии производительностью 2,5 млн. тонн в год; 2 производительностью 2,5 млн. тонн в год; 2 производительностью 2,5 млн. тонн в год; 2

Строительный генеральный план основного периода строительства. Часть 4 (1:500)

Схема совмещения листов

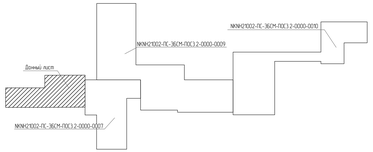

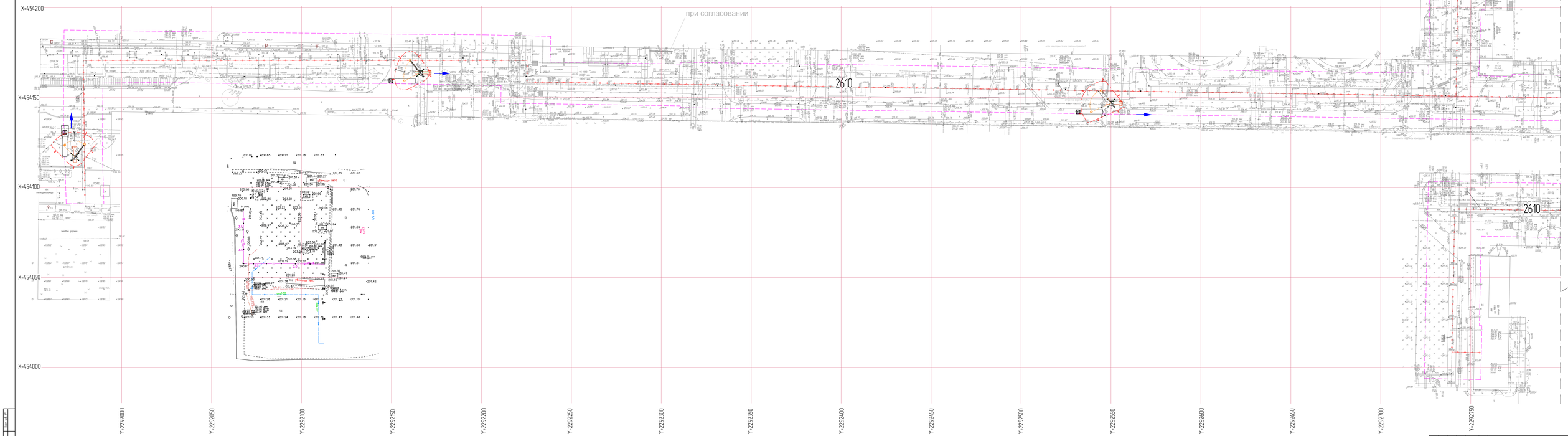

Условные обозначения приведены на листе NKNH21002-ПС-ЗБСМ-ПОС3.2-0000-0005

| | | |

Строительный генеральный план основного периода строительства. Часть 5 (1500)

Схема совмещения листов

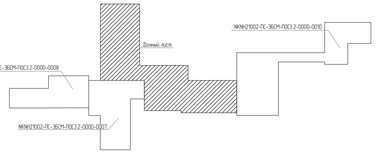

Условные обозначения приведены на листе NKNH21002-ПС-ЗБСМ-ПОС12-0000-0005

| | | |

Строительный генеральный план основного периода строительства. Часть 6 (1:500)

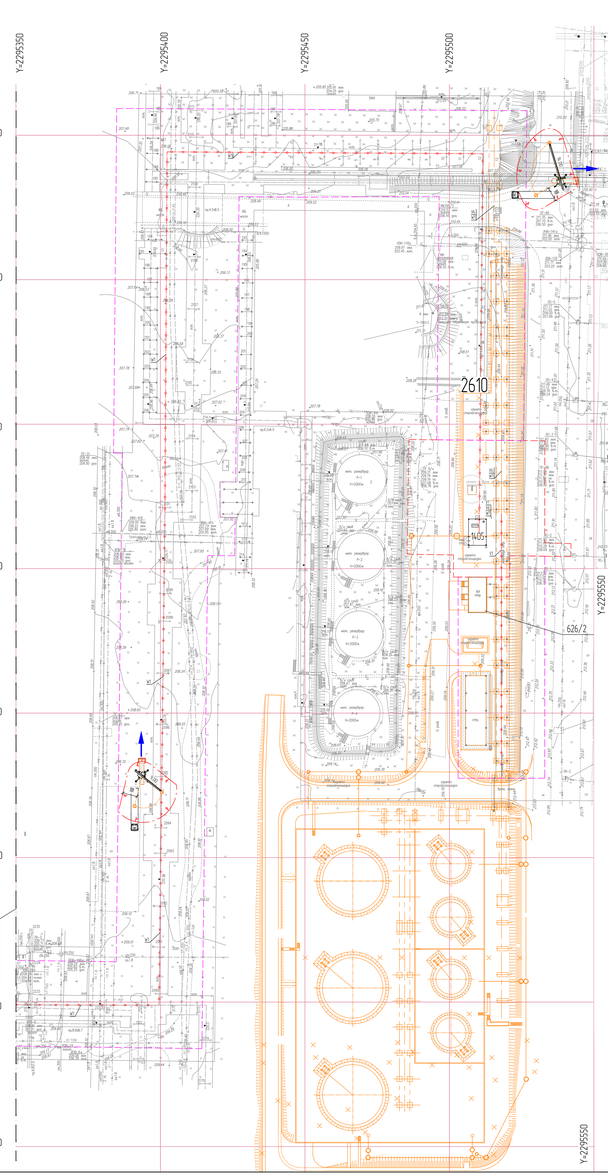

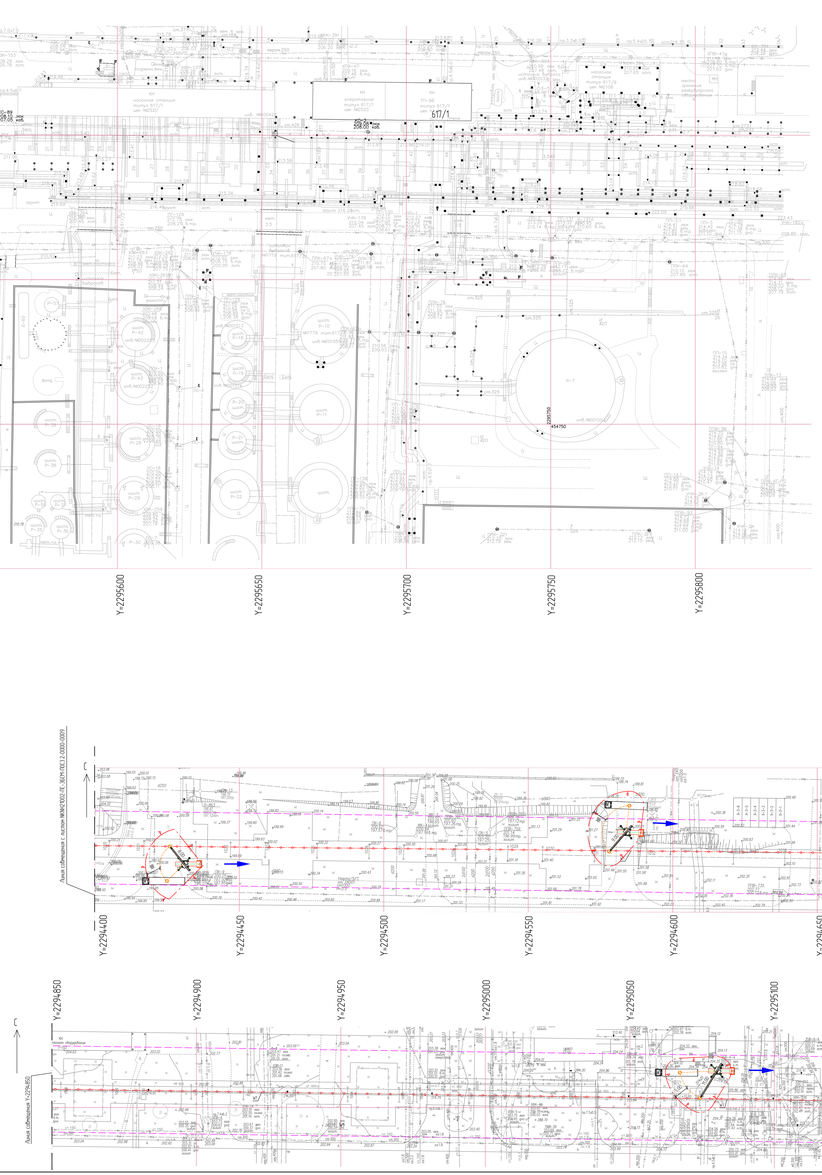

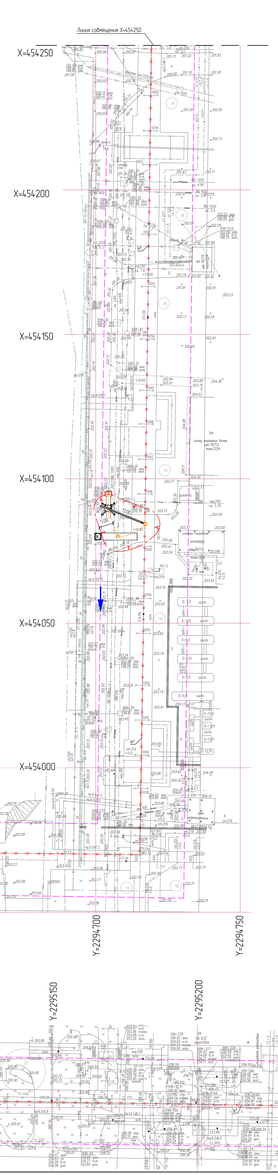

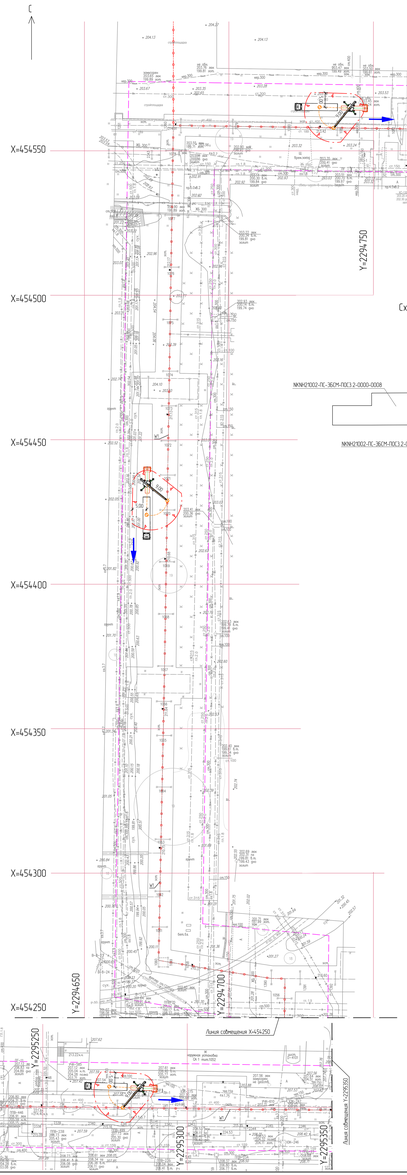

Схема совмещения листов

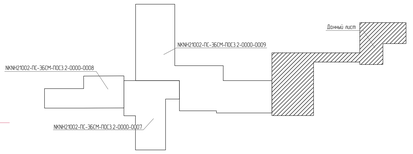

Условные обозначения приведены на листе NKNH21002-ПС-ЗБСМ-ПОС3.2-0000-0005

Изм.	Кол.уч.	Лист	N док.	Подпись	Дата						
Разраб.		Кудрасов									
Пров.		Мухаев									
Н. контр.		Сидорова									
ГИП											
Утв.		Небывай									

NKNH21002-ПС-ЗБСМ-ПОС3.2-0000-0010

Организация НДС при ЖКХ ЯНАО. Объединение предприятий ЯНАО. Объединение предприятий ЛПК ЯНАО. Объединение предприятий ЛПК ЯНАО. Объединение предприятий ЛПК

Разрез 1-1
Доставка и строповка колонны разделения DA-401 перед началом монтажа

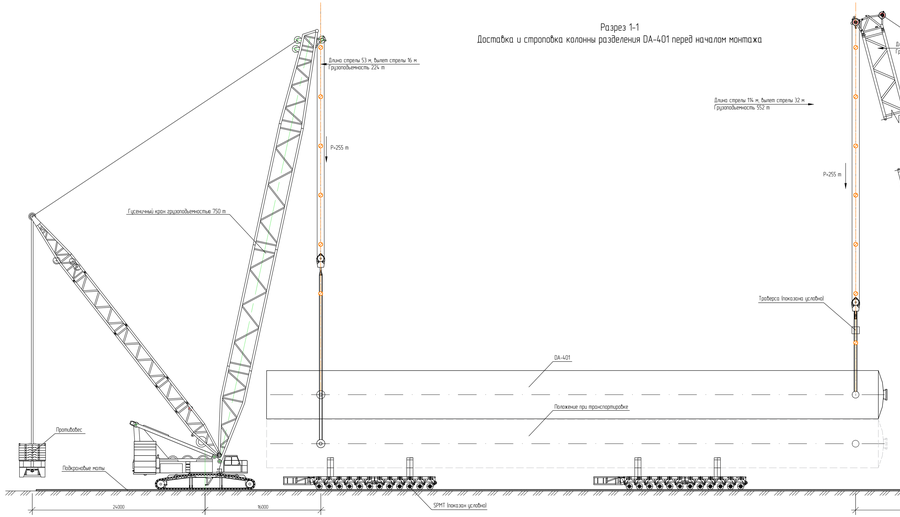

Схема монтажа колонны разделения DA-401 (1500)

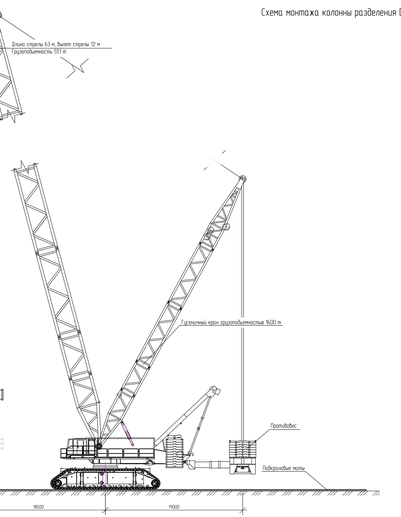

Монтаж в проектное положение колонны разделения DA-401

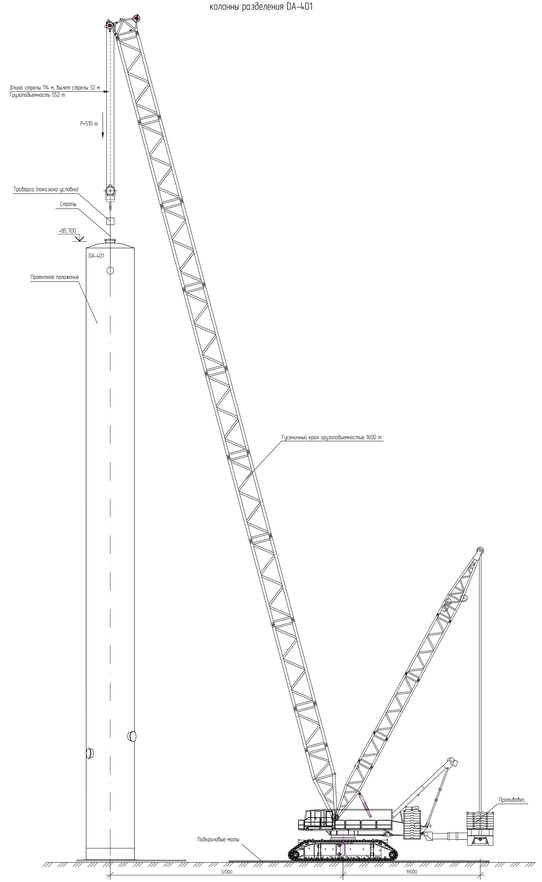

Приведение колонны DA-401 в вертикальное положение

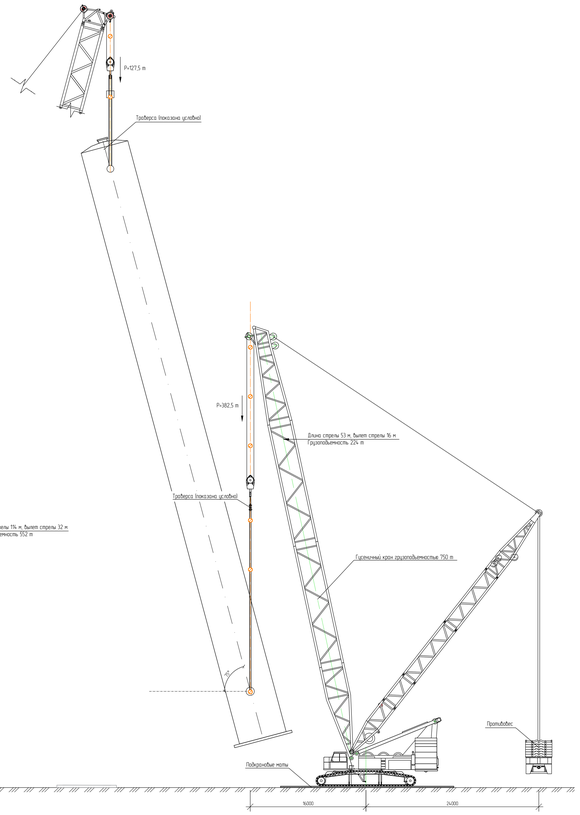

План монтажа колонны разделения DA-401 (1500)

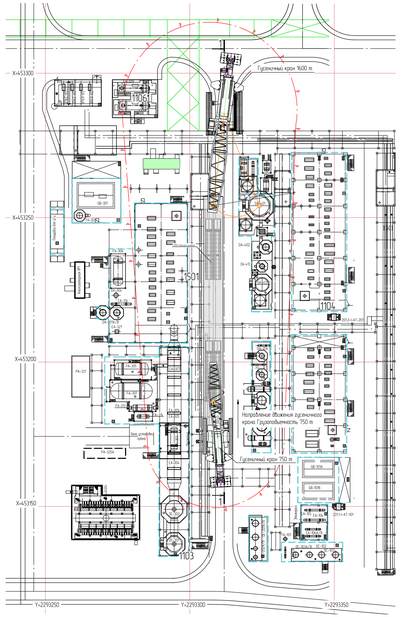

Схема монтажа колонны DA-403 (1:200)

План монтажа колонны DA-403 (1:200)

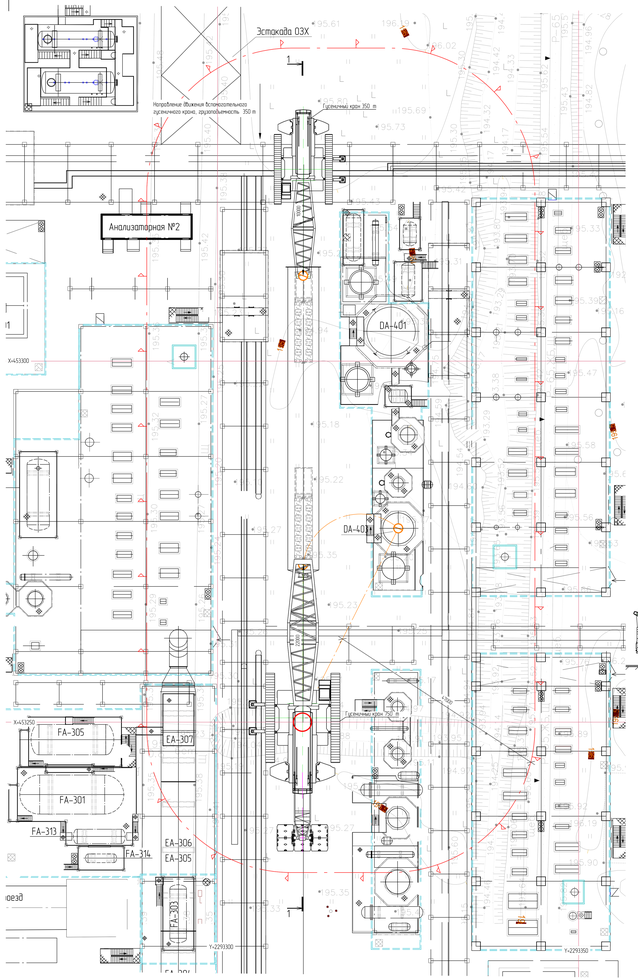

Разрез 1-1
Доставка и строповка колонны DA-403 перед началом монтажа

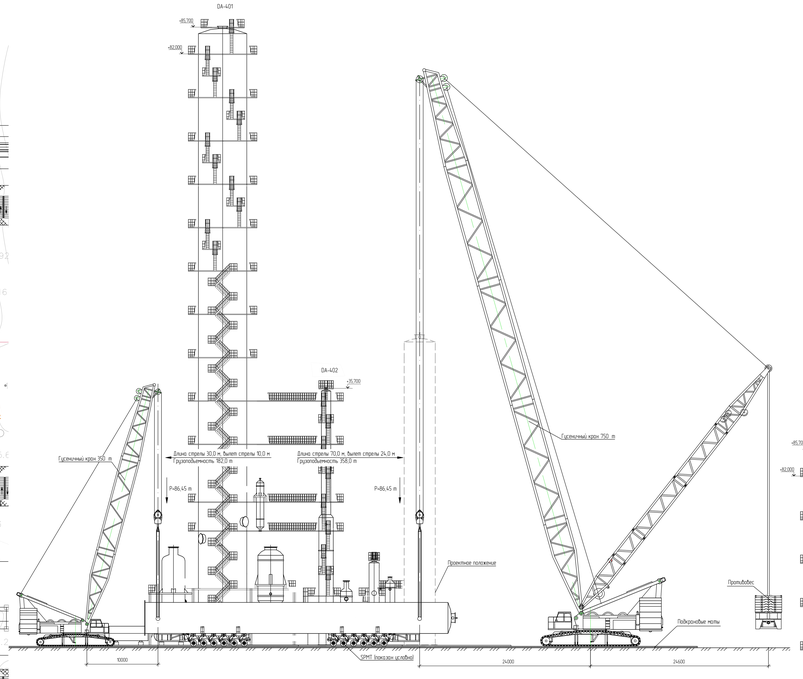

Расчет границы опасной зоны при монтаже DA-403

Высота подъема крюка: Hкр=2,0+4,5+0,5+12,0=58,0 м
Высота подъема груза:
Hгр=0,5+12,0+4,5=21,5
58,0 м – высота подъема крюка;
2,0 м – отметка подъема груза;
12,0 м – длина стрелы;
4,5 м – высота сегмента монтируемой конструкции (L);
0,5 м – минимальное расстояние между грузом и поверхностью при его перемещении
(согласно СНиП 12-04-2002, п.8.135).
Минимальная граница опасной зоны при перемещении грузов крюком СНиП 12-03-2001, приложение Г
при Hгр<25 м, минимальное расстояние отлета груза составляет 1,0 м ОО
4,3 м – ширина сегмента монтируемой конструкции (B);
4,3,5 м – высота сегмента монтируемой конструкции(L);
Опасная зона составляет (1,0Lx+X,0Lx+L,34+3,5+1,0+4,8)5 м
Принимаем опасную зону: 47,0 м

Приведение колонны DA-403 в вертикальное положение

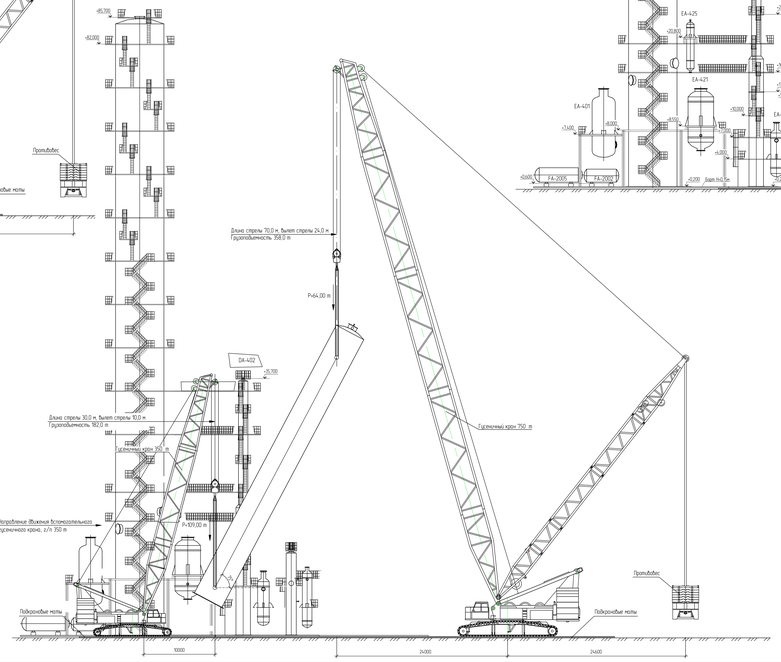

Монтаж в проектное положение колонны DA-403

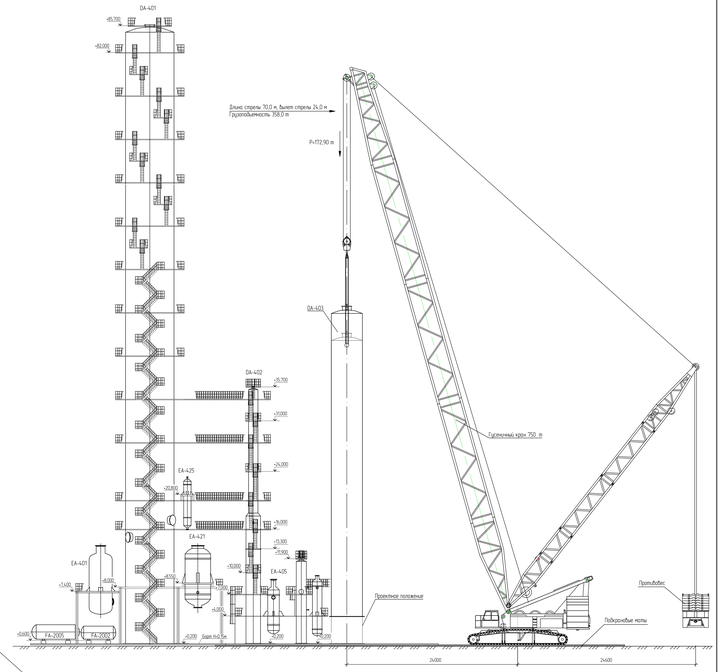

1 При производстве строительно-монтажных работ соблюдать требования
- Приказ Минтруда России от 11 декабря 2020 года №988н "Об утверждении Правил по охране труда при строительстве, реконструкции и ремонте";
- СНиП 12-04-2002 "Безопасность труда в строительстве. Часть 2. Строительное производство";
- СП 12-136-2002 "Решения по охране труда и промышленной безопасности в проектах организации строительства и проектах производства работ";
- "Правила безопасности опасных производственных объектов, на которых используются подъемные сооружения", утвержденные приказом от 26 ноября 2020 года № 461;
- СП 48.13330.2019 "Организация строительства. Актуализированная редакция СНиП 12-01-2004".
2 Приведенная схема разработана на монтаж колонны DA-403 и применяю в других аппаратов колонного типа.
3 Установленный в кабине крана указатель угла наклона должен обеспечивать контроль не менее двух значимых цифр. В том числе необходимо: указателем в паспорте крана или в инструкции завода-изготовителя
4 Безопасные подъем и перемещение оборудования и конструкций кранами со стреловым оборудованием должны обеспечивать инженером
5 Безопасные подъем и перемещение оборудования и конструкций кранами должны обеспечивать средствами контроля вылета телескопической стрелы: либо устройства, размещенные на кране, либо устройства для измерения длины нагружения, вылета и угла п.п.1 Вне зон
6 Безопасная эксплуатация кранов при подъеме и перемещении технолого и крупногабаритного оборудования и конструкций должны обеспечивать ограничители и указатели подъема подъемной платформы относительно наиболее высоко находящуюся точку крана или на нем
7 Положение крана в горизонтальной плоскости следует обеспечивать с помощью средств для подвижки крана к основанию. В ППР или технологической карте точно на местности ограничивают зоны работы кранов, которые выполняют устройствами, размещенными на кране или вне его. К последним относятся ограждения, знаки, указатели, реперы и п.п.
8 Тип и марку монтажных устройств, строп, деревянных подкладок уточнить на стадии ППР
9 Подробная технологическая последовательность монтажа колонны DA-403 разрабатывается в ППР
10 Заводская колонна необходимыми металлоконструкциями осуществляется после монтажа

Изм.	Кол.уч.	Лист	N док.	Подпись	Дата				
Разраб.		Кравцов							
Пров.		Исаева							
Н. контр.		Сидорова							
ГИП									
Утв.		Кобцев							

НКНН21002-ПС-ЗБСМ-ПОС3.2-0000-0012

Акционерное общество «Объединенная химическая компания «Уралхим» (АО «ОХК «Уралхим»). Производство сложных минеральных удобрений мощностью 1 000 тыс. тонн в год, производство серы мощностью 1000 тыс. тонн в год с грануляцией, производство аммиака мощностью 1000 тыс. тонн в год с грануляцией, производство азотной кислоты мощностью 1000 тыс. тонн в год с грануляцией, производство аммиачной селитры мощностью 1000 тыс. тонн в год

Стадия	Лист	Листов
Р		1

Схема монтажа колонны DA-403 (1:200)

СИБУР

Формат А1х3

NKNH21002-ПС-ЗБСМ-ПОС3.2-0000-0012_Ш_01.dwg

Взам. инв. №		
Подпись и дата		
Инв. № подл.		

Электронная проверка пройдена

План монтажа емкости FA-209 (1:200)

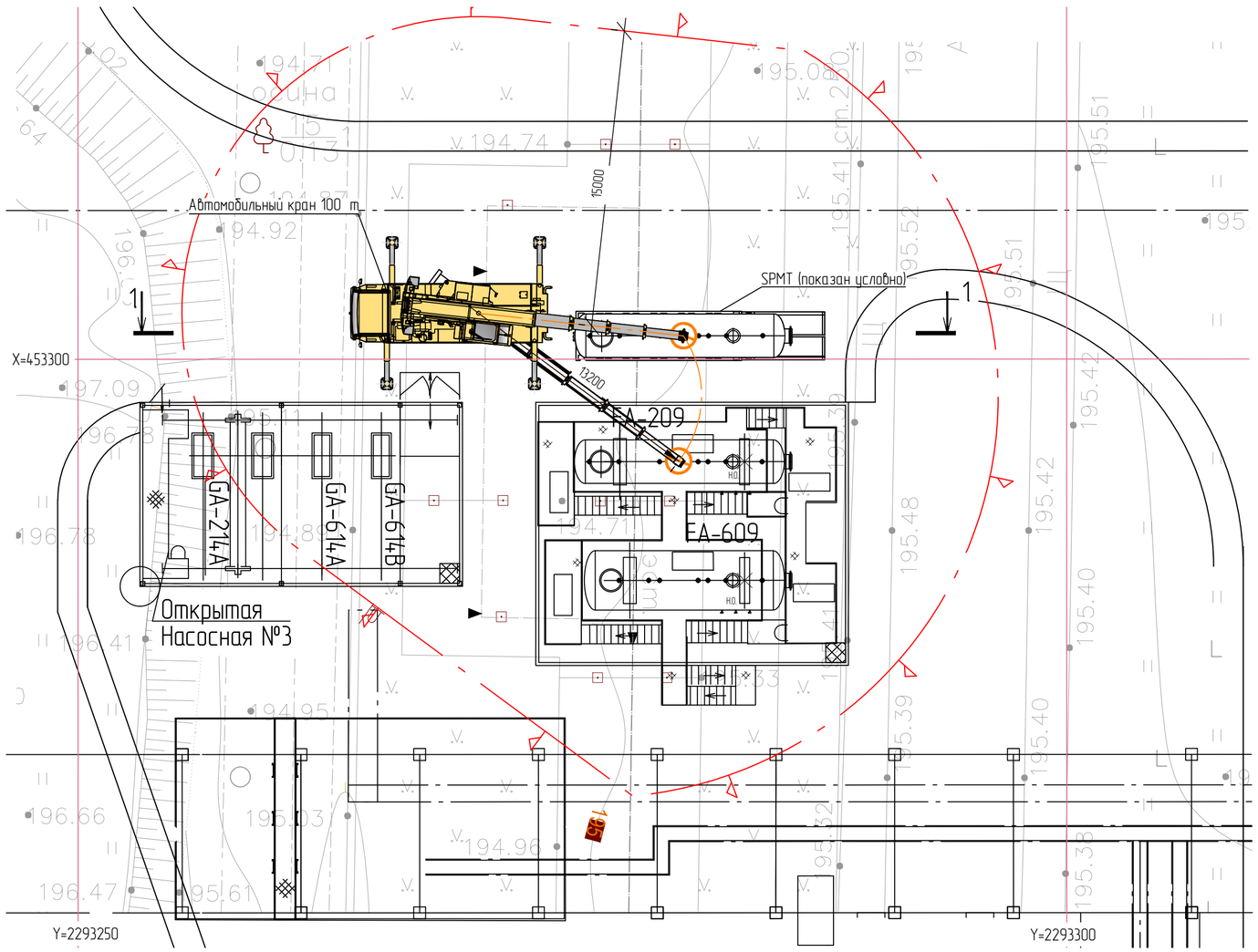

Схема монтажа емкости FA-209 (1:200)

Разрез 1-1

Доставка и строповка емкости FA-209 перед началом монтажа

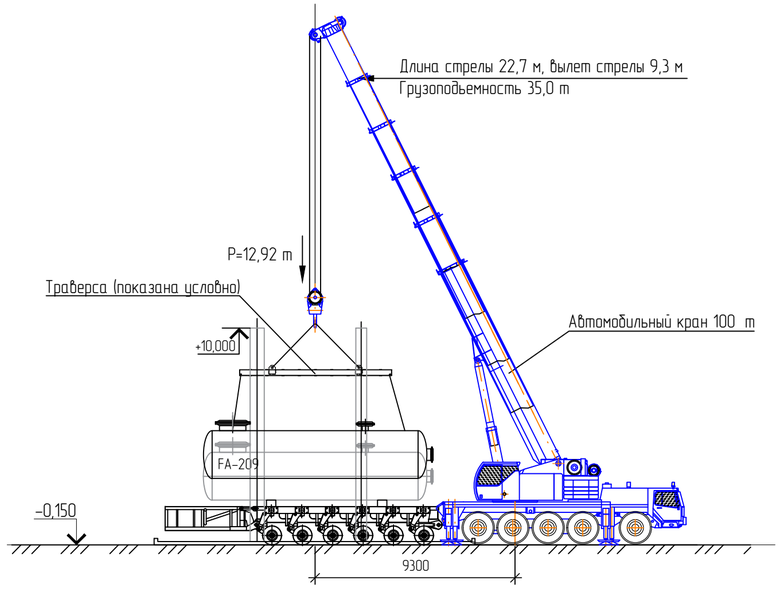

Монтаж в проектное положение емкости FA-209

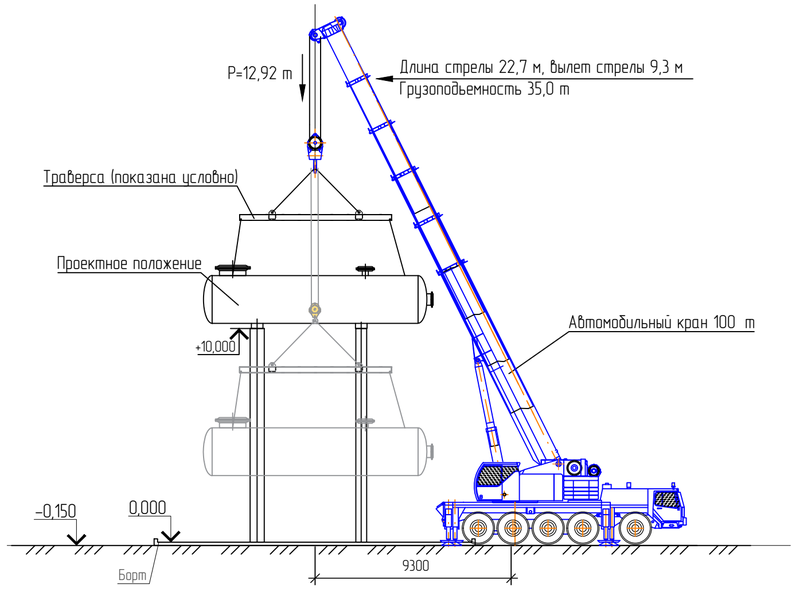

Расчет границы опасно зоны при монтаже емкости FA-209

Высота подъема крюка: Hкр.=10,0+9,5+0,5+5,0=25,0 м
Высота подъема груза:
Hгр.=25,0-5,0-9,5=10,5
25,0 м - высота подъема крюка;
10,0 м - отметка подъема груза;
5,0 м - длина стропа;
9,5 м - высота сегмента монтируемой конструкции (L);
0,5 м - минимальное расстояние между грузом и поверхностью при его перемещении (согласно СНиП 12-04-2002, п.8.3.5);
Минимальная граница опасной зоны при перемещении грузов кранами СНиП 12-03-2001, приложение Г:
при Hгр.=10,5 м, минимальное расстояние отлета груза составляет 4,15 м (X)
2,2 м - ширина сегмента монтируемой конструкции (B);
9,5 м - высота сегмента монтируемой конструкции(L);
Опасная зона составляет: 0,5B+L+X=0,5x2,2+9,5+4,15=14,75 м
Принимаем опасную зону: 15,0 м

Условные обозначения

- граница зоны работы крана
- опасная зона работы крана

1 Строительные конструкции показаны условно
2 При производстве строительно-монтажных работ соблюдать требования:
- Приказ Минтруда России от 11 декабря 2020 года №883н "Об утверждении Правил по охране труда при строительстве, реконструкции и ремонте";
- СНиП 12-04-2002 "Безопасность труда в строительстве. Часть 2. Строительное производство";
- СП 12-136-2002 "Решения по охране труда и промышленной безопасности в проектах организации строительства и проектах производства работ";
- "Правила безопасности опасных производственных объектов, на которых используются подъемные сооружения", утвержденные приказом Федеральной службы по экологическому, технологическому и атомному надзору от 26 ноября 2020 года N° 461;
- СП 48.13330.2019 "Организация строительства. Актуализированная редакция СНиП 12-01-2004".
3 Безопасный подъем и перемещение оборудования и конструкций краном со стреловым оборудованием должен обеспечивать анемометр
4 Безопасный подъем и перемещение оборудования и конструкций краном должны обеспечивать средства контроля вылета маневрового гуська: либо устройства, размещаемые на кране, либо устройства для измерения длины (например, рулетка и т.п.) вне его
5 Безопасную эксплуатацию крана при подъеме и перемещении оборудования и конструкций должны обеспечивать ограничители и указатели поворота поворотной платформы относительно ходовой части, находящиеся вне крана или на нем
6 Положение крана в горизонтальной плоскости следует обеспечивать с помощью средств для привязки крана к заданной в ППР или технологической карте точке на местности, ограничителей зоны работы крана, которые выполняют устройствами, размещаемыми на кране или вне его. К последним относятся ограждения, вешки, указатели, реперы и т.п.
7 Тип и марку такелажных устройств, строп, дорожных плит уточнить на стадии ППР
8 Подробная технологическая последовательность монтажа, разрабатывается в ППР
9 Монтаж обслуживающих площадок и металлоконструкций, осуществляется после монтажа емкости.

Взам. инв. №	Подп. и дата	Инв. № подл.
		0005384.1

Изм.	Кол.уч.	Лист	№док.	Подпись	Дата
Разраб.		Кураксин			
Рук. гр.		Малюта			
Гл. спец.		Смирнова			
Н. контр.					
ГИП		Вавилов			

NKNH21002-ПС-ЭБСМ-ПОС3.2-0000-0013

«Строительство производства этилбензола мощностью 350 тыс. тонн в год и производства стирола мощностью 400 тыс. тонн в год», «Строительство производства полистирола мощностью 250 тыс. тонн в год и Строительство общезаводского хозяйства для производства полистирола мощностью 250 тыс. тонн в год и производства этилбензола мощностью 350 тыс. тонн в год и производства стирола мощностью 400 тыс. тонн в год»

Стадия	Лист	Листов
П		1

Схема монтажа емкости FA-209 (1:200)

СИБУР НОВЫЕ РЕСУРСЫ

NKNH21002-ПС-ЭБСМ-ПОС3.2-0000-0013_0_0_RU.dwg

Формат А2

Схема монтажа теплообменника ЕА-304...ЕА-307 (1:200)

План монтажа теплообменника ЕА-304...ЕА-307 (1:200)

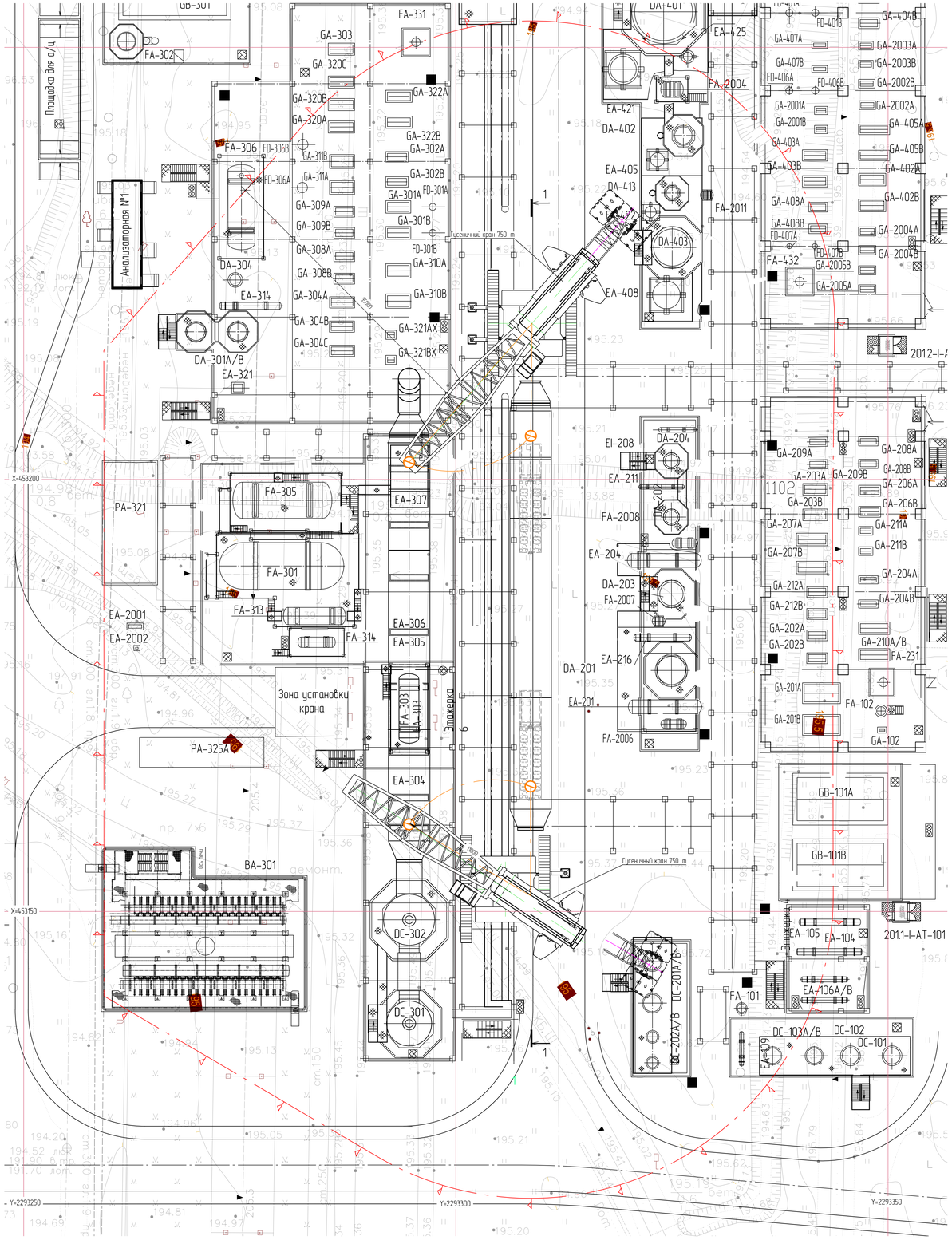

Разрез 1-1
Доставка и строповка теплообменника перед началом монтажа

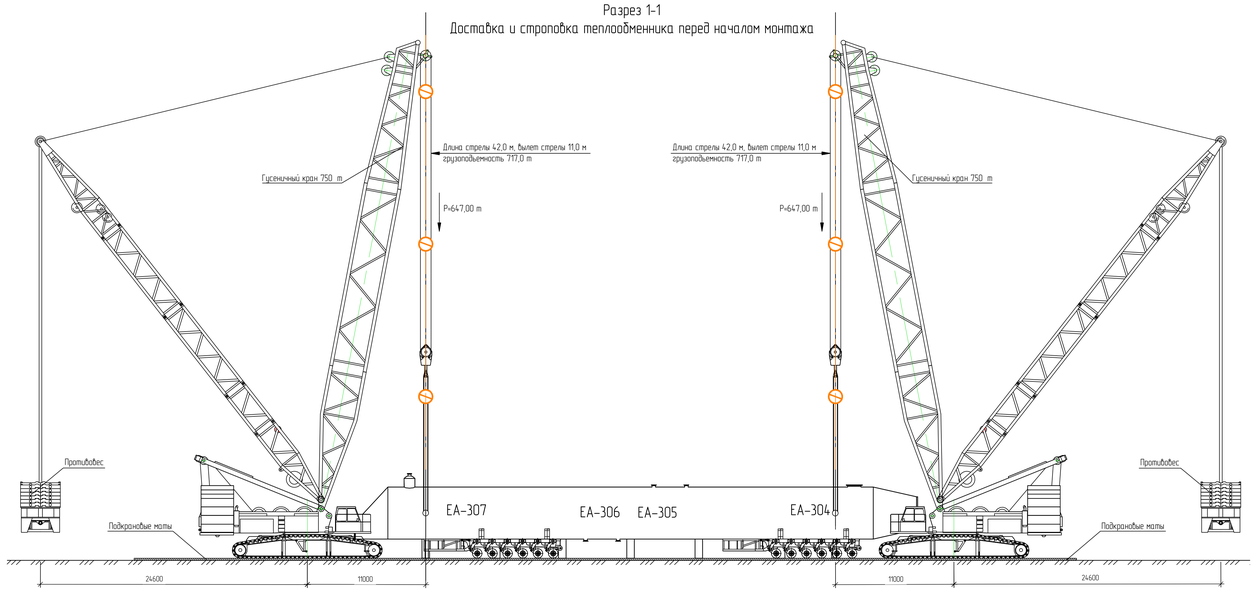

Монтаж теплообменника в проектное положение

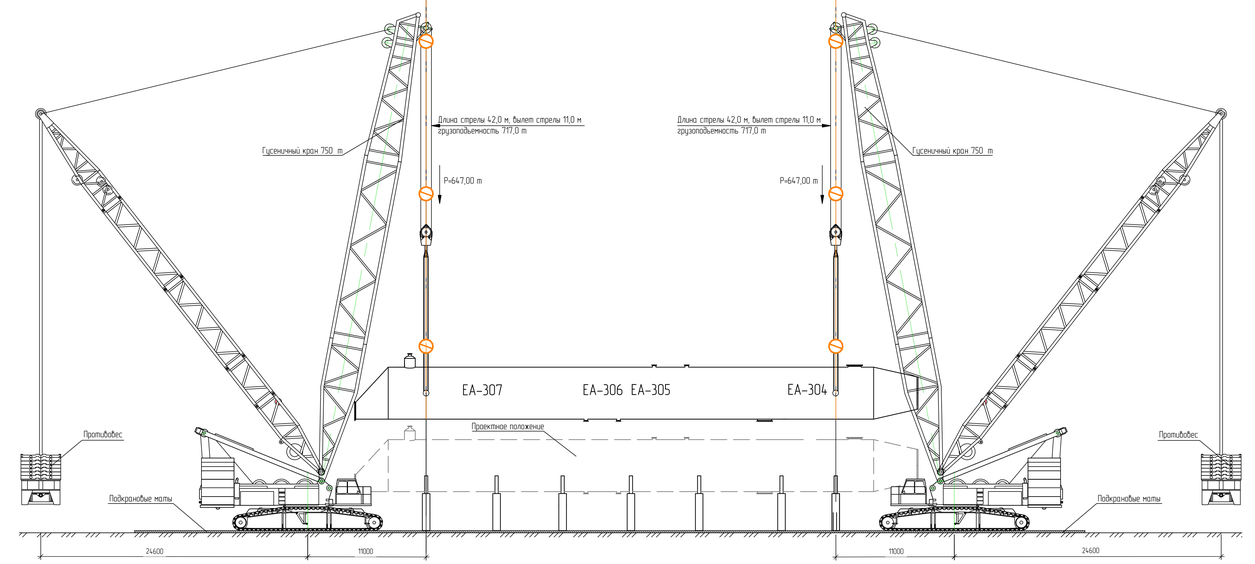

1 При производстве строительно-монтажных работ соблюдать требования
- Приказ Минтруда России от 11 декабря 2020 года №883н "Об утверждении Правил по охране труда при строительстве, реконструкции и ремонте";
- СНиП 12-04-2002 "Безопасность труда в строительстве. Часть 2 Строительное производство";
- СП 12-136-2002 "Решения по охране труда и промышленной безопасности в проектах организации строительства и проектах производства работ";
- "Правила безопасности опасных производственных объектов, на которых используются подъемные сооружения", утвержденные приказом Федеральной службы по экологическому, технологическому и атомному надзору от 26 ноября 2020 года № 461;
- СП 48.13330.2019 "Организация строительства. Актуализированная редакция СНиП 12-01-2004".
2 Установленный в кабине крана указатель угла наклона должен обеспечивать контроль не менее двух значений угла, в том числе наибольшего, указанного в паспорте крана или в инструкции завода-изготовителя
3 Безопасный подъем и перемещение оборудования и конструкций краном со стреловым оборудованием должен обеспечивать анемометр
4 Безопасный подъем и перемещение оборудования и конструкций краном должны обеспечивать средства контроля вылета маневрового гуська либо устройства, размещенные на кране, либо устройства для измерения длины (например, рулетка и т.п.) вне его
5 Безопасную эксплуатацию кранов при подъеме и перемещении тяжелого и крупногабаритного оборудования и конструкций должны обеспечивать ограничители и указатели поворота поворотной платформы относительно ходовой части, находящиеся вне крана или на нем
6 Положение крана в горизонтальной плоскости следует обеспечивать с помощью средств для привязки крана к заданной в ППР или технологической карте точке на местности, ограничителей зоны работы крана, которые выполняют устройствами, размещаемыми на кране или вне его. К последним относятся ограждения, вешки, указатели, реперы и т.п.
7 Тип и марку такелажных устройств, строп, деревянных подкладок уточнить на стадии ППР
8 Подробная технологическая последовательность монтажа теплообменника разрабатывается в ППР
9 Дооснование теплообменника необходимыми металлоконструкциями осуществляется после монтажа

Расчет границы опасной зоны при монтаже теплообменника

Высота подъема крюка: Hкр.=10,0+4,8+0,5+12,0=27,3 м
Высота подъема груза:
Hгр.=27,3-12,0-4,8=10,5
27,3 м - высота подъема крюка;
10,0 м - отметка подъема груза;
12,0 м - длина стрелы;
4,8 м - высота сегмента монтируемой конструкции (L);
0,5 м - минимальное расстояние между грузом и поверхностью при его перемещении
(согласно СНиП 12-04-2002, п.8.3.5);
Минимальная граница опасной зоны при перемещении грузов кранами СНиП 12-03-2001, приложение Г:
при Hгр.=10,5 м, минимальное расстояние отлета груза составляет 4,15 м (X)
52,0 м - ширина сегмента монтируемой конструкции (B);
4,8 м - высота сегмента монтируемой конструкции(L);
Опасная зона составляет: 0,58·L+X=0,5x52,0+4,8+4,15=34,95 м
Принимаем опасную зону: 35,0 м

Условные обозначения

- граница зоны работы крана
- опасная зона работы крана

						NKNH21002-ПС-ЭБСМ-ПОСЗ.2-0000-0014	
Изм.	Кол.уч.	Лист	№Док.	Подпись	Дата	«Строительство производства этиленового мощностью 1Мт/год; блок 8 этап и производства стирола мощностью 400 тыс. тонн 8 этап, «Строительство производства полиэтилена мощностью 250 тыс. тонн 8 этап и Строительство общезаводского хозяйства для производства полиэтилена мощностью 250 тыс. тонн 8 этап и производства этиленового мощностью 350 тыс. тонн 8 этап и производства стирола мощностью 400 тыс. тонн 8 этап	
Разраб.		Кудряшов				Стадия	Лист	Листов
Рук. гр.		Малкина				П		1
Гл. спец.		Смирнова				Схема монтажа теплообменника ЕА-304...ЕА-307 (1:200)		
Н. контр.								
ГИП		Волынов				СИБУР		

NKNH21002-ПС-ЭБСМ-ПОСЗ.2-0000-00%_0_0_RU.dwg

Формат А0

Инв. № подл.	Подп. и дата	Взам. инв. №
0005384.1		

Электронная проверка пройдена

Технологическая схема на монтаж подземного емкостного оборудования

1 Устройство котлована под емкость

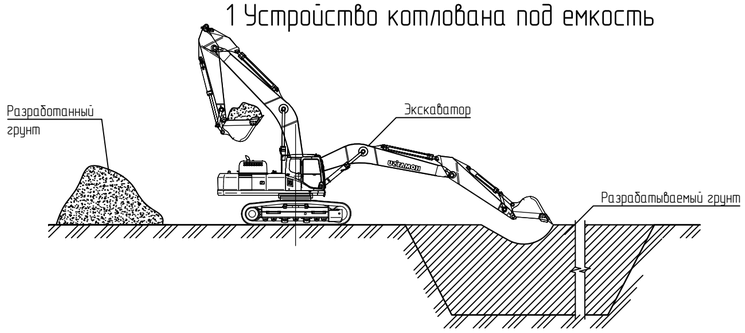

2 Погрузка и вывоз излишка грунта

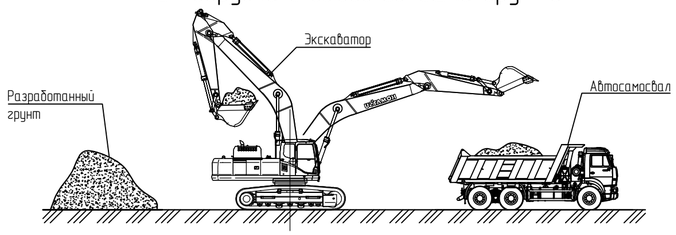

3 Устройство фундамента под емкость

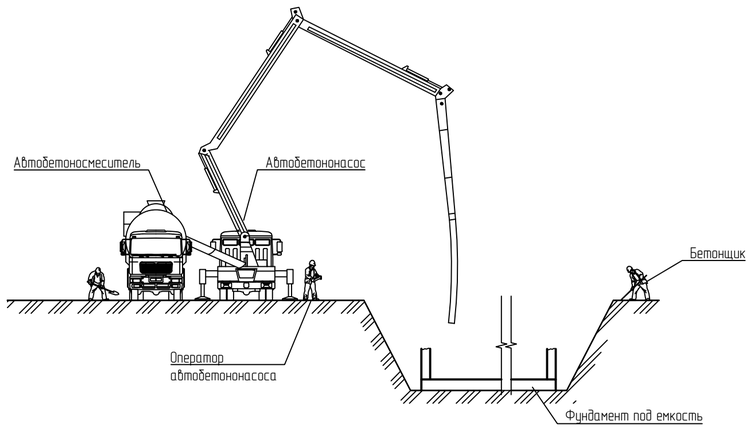

4 Доставка и монтаж подземной емкости

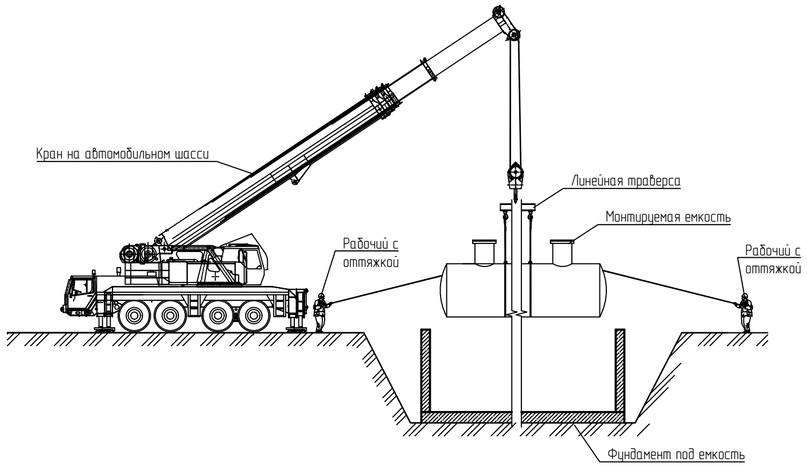

5 Засыпка подземной емкости

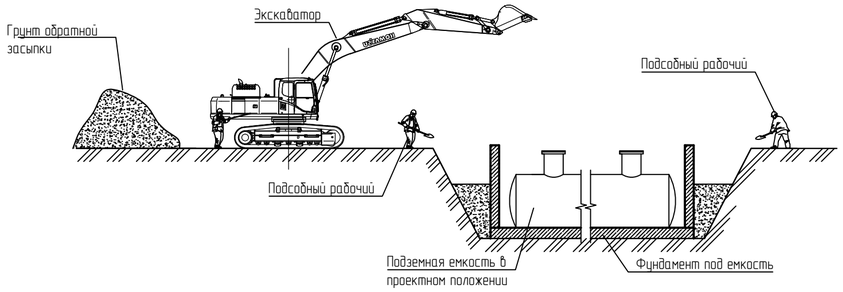

1 Границы опасных зон вблизи движущихся частей и рабочих органов машин и механизмов определяются расстоянием в пределах 5 м, если другие повышенные требования отсутствуют в паспорте или инструменте завода изготовителя и должны быть обозначены сигнальным ограждением и знаками предупреждающими о работе механизмов

2 При производстве строительно-монтажных работ соблюдать требования:

- СНиП 12-04-2002 «Безопасность труда в строительстве. Часть 2. Строительное производство»;
- СНиП 12-03-2001 «Безопасность труда в строительстве. Часть 1. Общие требования»;
- СП 48.13330.2019 «Организация строительства. Актуализированная редакция СНиП 12-01-2004»;
- СП 12-136-2002 «Решения по охране труда и промышленной безопасности в проектах организации строительства и проектах производства работ».

3 Земляные работы производятся в соответствии с требованиями СП 45.13330.2017, СП 12-136-2002

4 Данная технологическая схема монтажа применима для монтажа всех подземных емкостей

						NKNH21002-ПС-ЭБСМ-ПОС3.2-0000-0015			
						«Строительство производства этилбензола мощностью 350 тыс. тонн в год и производства стирола мощностью 400 тыс. тонн в год», «Строительство производства полистирола мощностью 250 тыс. тонн в год и Строительство общезаводского хозяйства для производства полистирола мощностью 250 тыс. тонн в год и производства этилбензола мощностью 350 тыс. тонн в год и производства стирола мощностью 400 тыс. тонн в год»			
Изм.	Кол.уч.	Лист	N°док.	Подпись	Дата				
Разраб.		Кураксин					Стадия	Лист	Листов
Рук. гр.		Малюта					П		1
Гл. спец.		Смирнова							
						Технологическая схема на монтаж подземного емкостного оборудования	СИБУР НОВЫЕ РЕСУРСЫ		
Н. контр.									
ГИП		Вавилов							

NKNH21002-ПС-ЭБСМ-ПОС3.2-0000-0015_0_0_RU.dwg

Формат А2

Взам. инв. №	
Подп. и дата	
Инв. № подл.	00053841

Электронная проверка пройдена

Технологическая схема забивки свай

Разгрузка сваи (этап I)

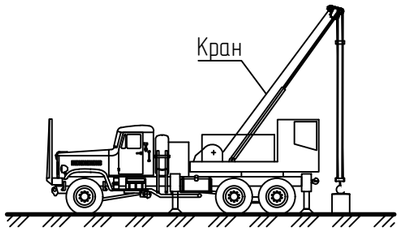

Подтаскивание ж.б. сваи копром к месту забивки (этап II)

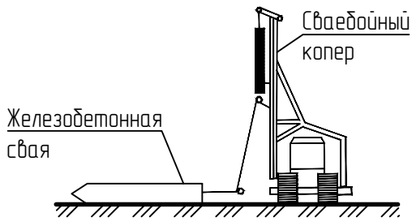

Поднятие ж.б. сваи на копер (этап III)

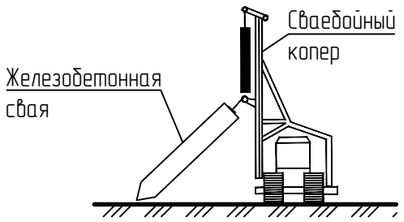

Забивка ж.б. сваи (этап IV)

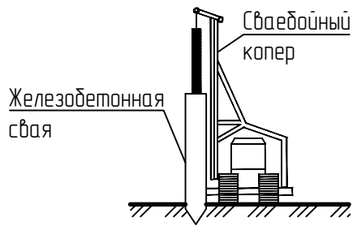

Указания к производству работ

1 Свайные работы выполнять в соответствии с проектными решениями (рабочими чертежами) и с соблюдением требований, изложенных в следующих нормативных документах:
- СП 45.13330.2017 (Актуализированная редакция СНиП 3.02.01-87) "Земляные сооружения, основания и фундаменты";
- СП 70.13330.2012 (Актуализированная редакция СНиП 3.03.01-87) "Несущие и ограждающие конструкции";
- СНиП 12-03-2001 "Безопасность труда в строительстве. Часть 1. Общие требования";
- СНиП 12-04-2002 "Безопасность труда в строительстве. Часть 2. Строительное производство".

До начала производства работ необходимо получить наряд-допуск на проведение свайных работ.

2 В состав работ входит:
- подвозка сваи к месту погружения;
- подготовка свай к погружению.

3 Забивку свай выполнять в следующей последовательности:
- перемещение копровой установки к месту погружения сваи;
- подтаскивание сваи к копровой установке;
- крепление наголовника на свае;
- установка сваи в вертикальное положение;
- погружение сваи до проектного отказа.

4 Способ погружения железобетонных свай уточняется в ППР

Схема строповки ж.б. свай

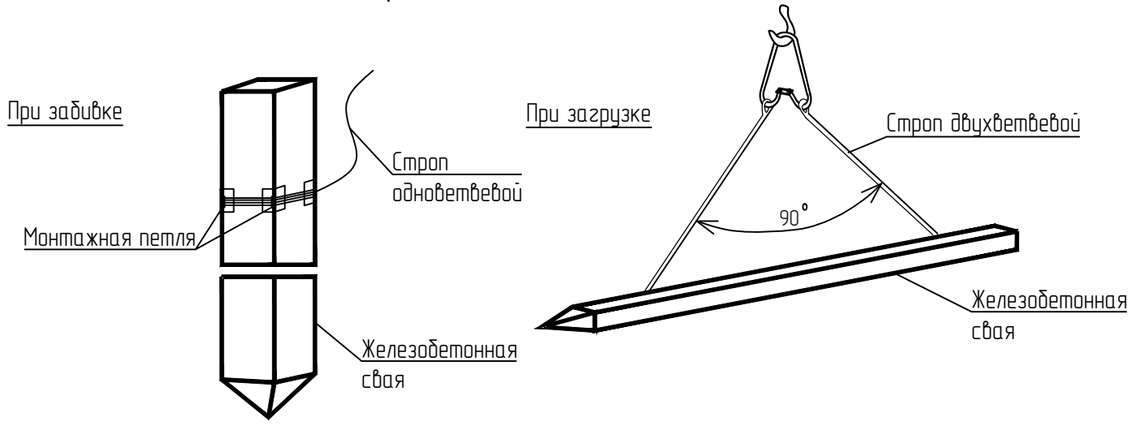

Изм.	Кол.уч.	Лист	N°док.	Подпись	Дата
Разраб.		Кураксин			
Рук. гр.		Малюта			
Гл. спец.		Смирнова			
Н. контр.					
ГИП		Вавилов			

NKNH21002-ПС-ЭБСМ-ПОС3.2-0000-0016

«Строительство производства этилбензола мощностью 350 тыс. тонн в год и производства стирола мощностью 400 тыс. тонн в год», «Строительство производства полистирола мощностью 250 тыс. тонн в год и Строительство общезаводского хозяйства для производства полистирола мощностью 250 тыс. тонн в год и производства этилбензола мощностью 350 тыс. тонн в год и производства стирола мощностью 400 тыс. тонн в год»

Стадия	Лист	Листов
П		1

Технологическая схема забивки свай

СИБУР НОВЫЕ РЕСУРСЫ

Взам. инв. N°	
Подп. и дата	
Инв. N° подл.	00053841

Электронная проверка пройдена

Технологическая схема разработки траншеи

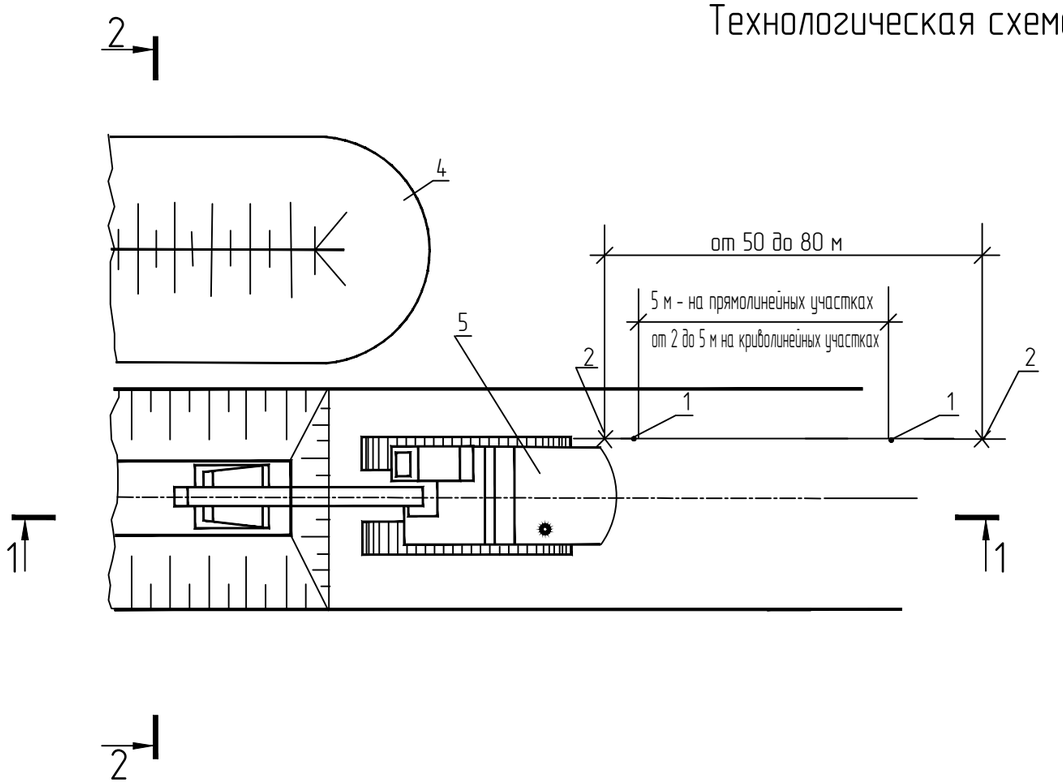

Разрез 1-1

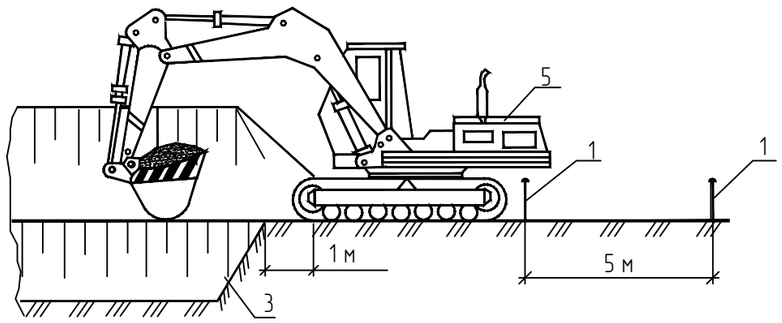

Разрез 2-2

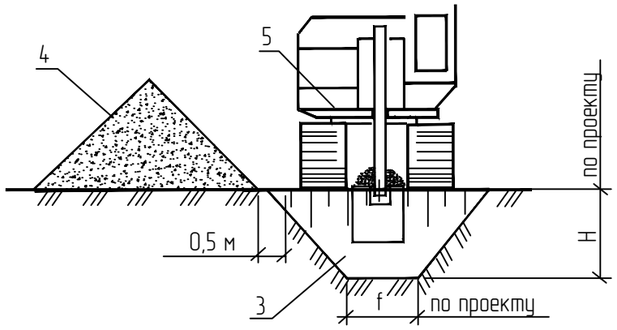

Схема организации работ по рытью траншеи одноковшовым гидравлическим экскаватором.

1 - колышки, 2 - вешки, 3 - разрабатываемая траншея,

4 - отвал минерального грунта, 5 - экскаватор

H - глубина траншеи, f - ширина траншеи по дну,

Изм.	Кол.уч.	Лист	N°док.	Подпись	Дата
Разраб.		Кураксин			
Рук. гр.		Малюта			
Гл. спец.		Смирнова			
Н. контр.					
ГИП		Вавилов			

NKNH21002-ПС-ЭБСМ-ПОС3.2-0000-0017

«Строительство производства этилбензола мощностью 350 тыс. тонн в год и производства стирола мощностью 400 тыс. тонн в год», «Строительство производства полистирола мощностью 250 тыс. тонн в год и Строительство общезаводского хозяйства для производства полистирола мощностью 250 тыс. тонн в год и производства этилбензола мощностью 350 тыс. тонн в год и производства стирола мощностью 400 тыс. тонн в год»

Стадия	Лист	Листов
П		1

Технологическая схема разработки траншеи

СИБУР НОВЫЕ РЕСУРСЫ

Взам. инв. N°	
Подп. и дата	
Инв. N° подл.	00053841

Электронная проверка пройдена

Технологическая схема на монтаж металлоконструкций

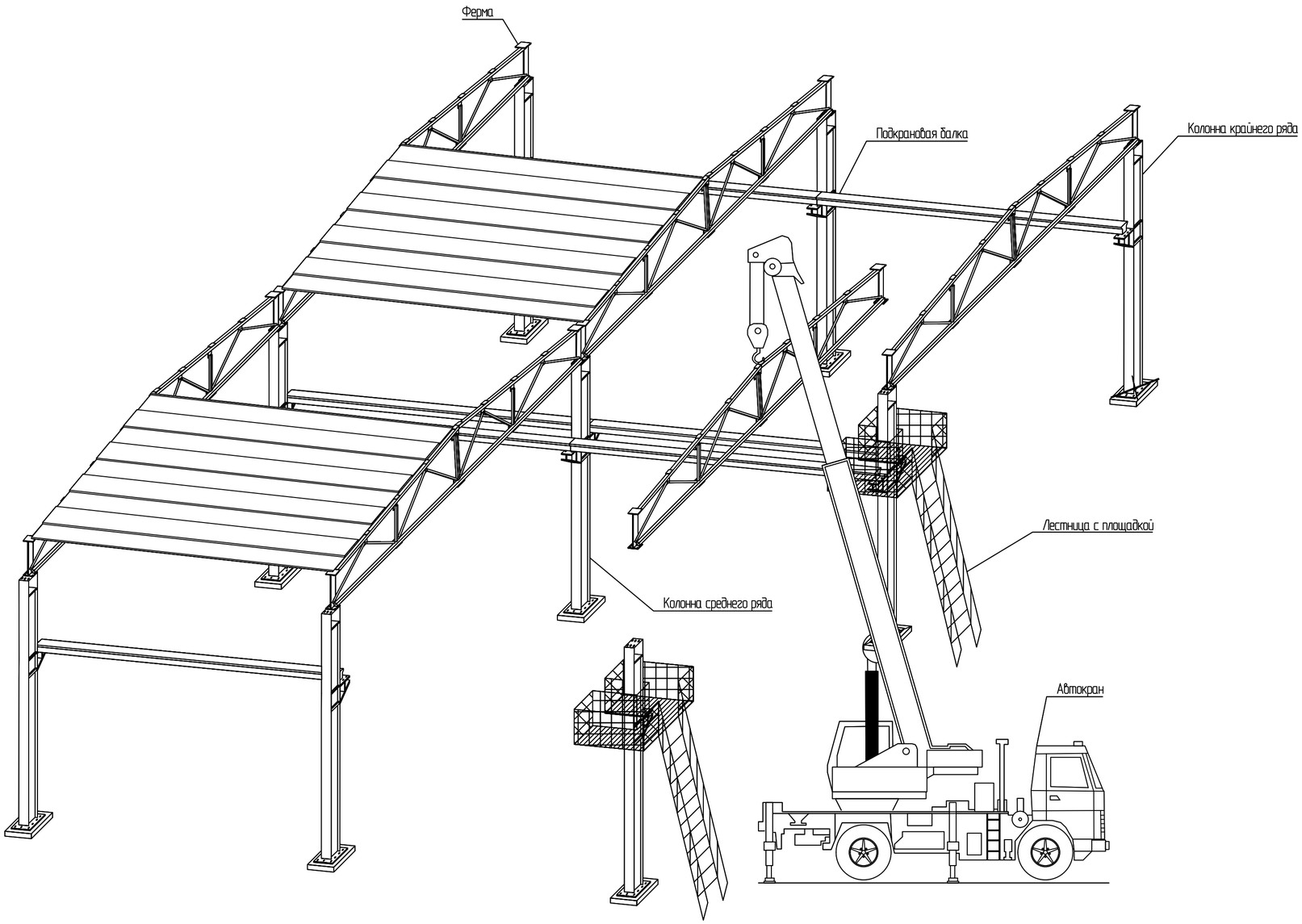

1 До начала выполнения строительно-монтажных (в том числе подготовительных) работ на объекте Генподрядчик обязан получить в установленном порядке разрешение от Заказчика на выполнение монтажных работ. Основанием для начала работ может служить Акт технической готовности нулевого цикла к монтажу. К акту приемки прилагают исполнительные геодезические схемы с нанесением положения опорных поверхностей в плане и по высоте. Приемка объекта под монтаж должна производиться работниками монтажной организации.

2 Монтаж металлических конструкций осуществляют в соответствии с требованиями СП 70.13330.2012, Рабочего проекта, Проекта производства работ и инструкций заводов-изготовителей. Замена предусмотренных проектом конструкций и материалов допускается только по согласованию с проектной организацией и заказчиком.

3 До начала монтажа колонн генеральным подрядчиком должны быть полностью закончены и приняты заказчиком следующие работы:

- устройство фундаментов под монтаж колонн;
- произведена обратная засыпка пазух траншей и ям;
- грунт спланирован в пределах нулевого цикла;
- устроены временные подъездные дороги для автотранспорта;
- подготовлены площадки для складирования конструкций и работы крана.

4 До начала монтажа каркаса здания необходимо выполнить следующие подготовительные работы:

- выполнить детальную геодезическую разбивку с выносом главных осей и осей устанавливаемых элементов на обноску, а также закрепление вертикальных отметок на временных реперах;
- доставить сборные конструкции на строительную площадку с заводов-поставщиков, а также перевезти в пределах строительной площадки от складов к местам их установки;
- подготовить конструкции и соединительные детали, необходимые для монтажа здания, прошедшие входной контроль;
- нанести риски установочных, продольных осей на боковых гранях конструкций и на уровне низа опорных поверхностей. Риски наносятся карандашом или маркером. Недопустимо нанесение царапин или надрезов на поверхности конструкций;
- доставить в зону монтажа конструкций необходимые монтажные приспособления, оснастку и инструменты.

Изм.	Кол.уч.	Лист	N°док.	Подпись	Дата	NKNH21002-ПС-ЭБСМ-ПОС3.2-0000-0018		
						«Строительство производства этилбензола мощностью 350 тыс. тонн в год и производства стирола мощностью 400 тыс. тонн в год», «Строительство производства полистирола мощностью 250 тыс. тонн в год и Строительство общезаводского хозяйства для производства полистирола мощностью 250 тыс. тонн в год и производства этилбензола мощностью 350 тыс. тонн в год и производства стирола мощностью 400 тыс. тонн в год»		
Разраб.		Кураксин					Стадия	Лист	Листов
Рук. гр.		Малюта					П		1
Гл. спец.		Смирнова							
Н. контр.						Технологическая схема на монтаж металлоконструкций	СИБУР НОВЫЕ РЕСУРСЫ		
ГИП		Вавилов							

NKNH21002-ПС-ЭБСМ-ПОС3.2-0000-0018_0_0_RU.dwg

Формат А2

Взам. инв. N°

Подп. и дата

Инв. N° подл. 00053841

Технологическая схема на монтаж блок-бокса

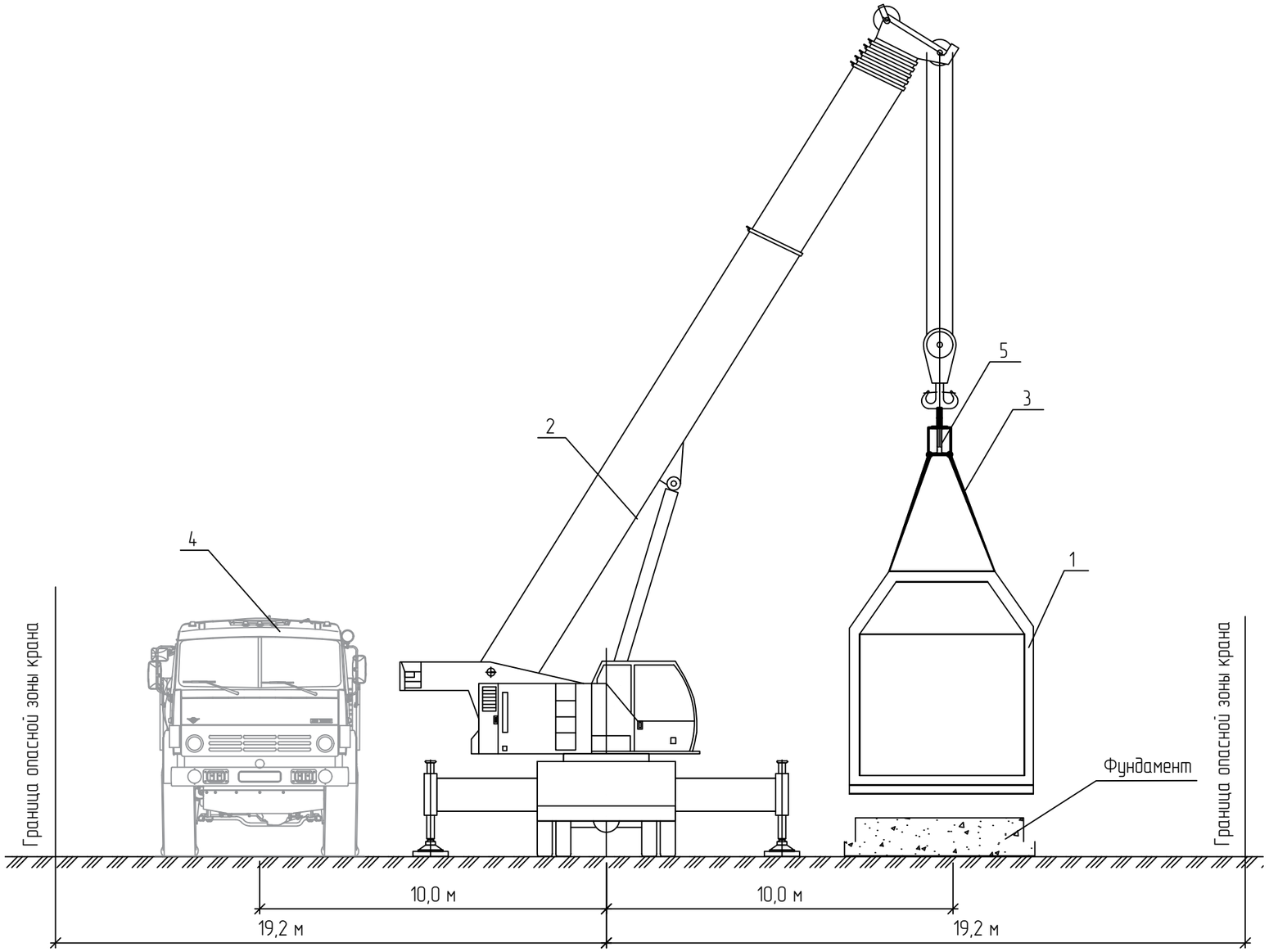

1 - блок-бокс; 2 - кран автомобильный, грузоподъемностью 100 т; 3 - строп; 4 - тягач с тралом, 5 - траверса (показана условно)

1 Тип и марку такелажных, грузозахватных приспособлений определить в проекте производства работ

2 Установленный в кабине крана указатель угла наклона должен обеспечивать контроль не менее двух значений угла, в том числе наибольшего, указанного в паспорте крана или в инструкции завода-изготовителя

3 Безопасный подъем и перемещение оборудования и конструкций краном должны обеспечивать анемометр и средства контроля вылета маневрового гуська: либо устройства, размещаемые на кране, либо устройства для измерения длины (например, рулетка и т.п.) вне его.

4 Безопасную эксплуатацию крана при подъеме и перемещении монтируемого оборудования обеспечивает наличие, техническое состояние и правильное использование размещаемых на технике и вне его приборов и устройств безопасности, предусмотренных СНиП 12-03-2001, СНиП 12-04-2002

5 Положение крана в горизонтальной плоскости следует обеспечивать с помощью средств для привязки крана к заданной ППР или технологической карте точке на местности, ограничителей зоны работы крана, которые выполняют устройствами, размещаемыми на кране или вне его. К последним относятся ограждения, вешки, указатели, реперы и т.п.

6 При эксплуатации техники соблюдать требования:

- СНиП 12-03-2001 "Безопасность труда в строительстве. Часть 1. Общие требования";
- СНиП 12-04-2002 "Безопасность труда в строительстве. Часть 2. Строительное производство";
- "Правила безопасности опасных производственных объектов, на которых используются подъемные сооружения", утвержденные приказом от 26 ноября 2020 года № 461.

Изм.	Кол.уч.	Лист	№док.	Подпись	Дата
Разраб.		Кураксин			
Рук. гр.		Малюта			
Гл. спец.		Смирнова			
Н. контр.					
ГИП		Вавилов			

NKNH21002-ПС-ЭБСМ-ПОС3.2-0000-0019

«Строительство производства этилбензола мощностью 350 тыс. тонн в год и производства стирола мощностью 400 тыс. тонн в год», «Строительство производства полистирола мощностью 250 тыс. тонн в год и Строительство общезаводского хозяйства для производства полистирола мощностью 250 тыс. тонн в год и производства этилбензола мощностью 350 тыс. тонн в год и производства стирола мощностью 400 тыс. тонн в год»

Стадия	Лист	Листов
П		1

Технологическая схема на монтаж блок-бокса

СИБУР НОВЫЕ РЕСУРСЫ

Взам. инв. №

Подп. и дата

Инв. № подл. 00053841

Электронная проверка пройдена

Электронная проверка пройдена

Схема устройства площадки заправки техники

План заправки техники

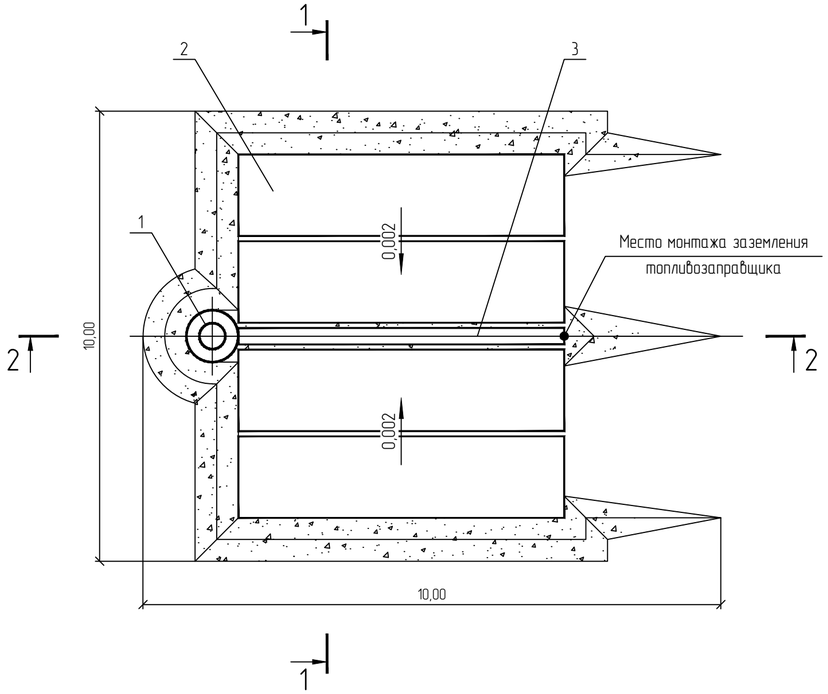

1-1

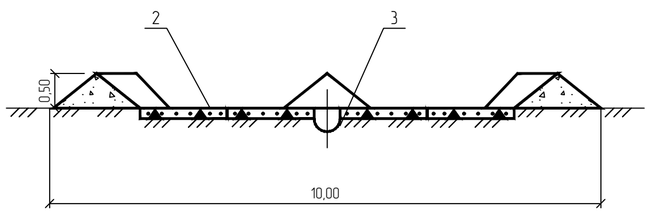

2-2

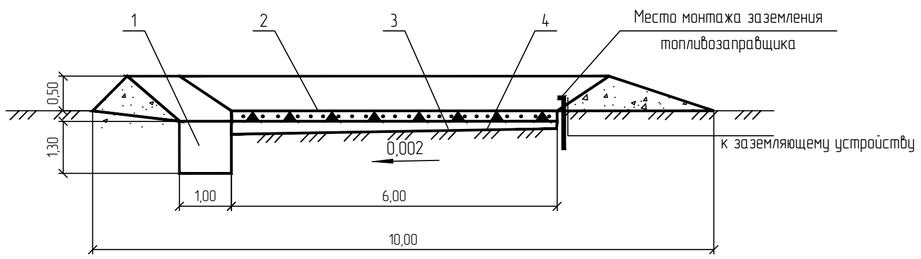

Грузовые характеристики крана стрелового на автомобильном шасси (6х6) основной подъем, на выносных опорах.

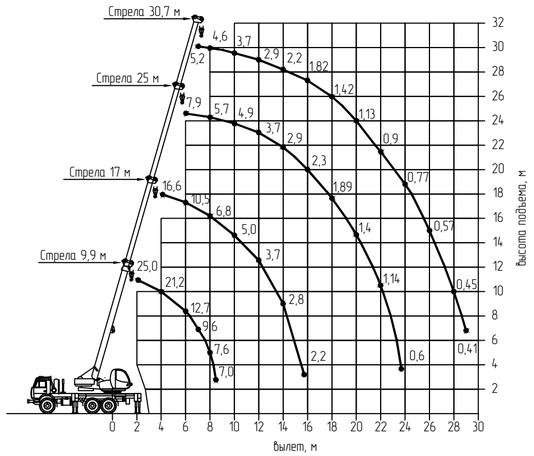

Схема строповки

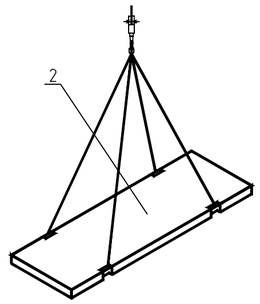

Схема устройства заземления топливозаправщика

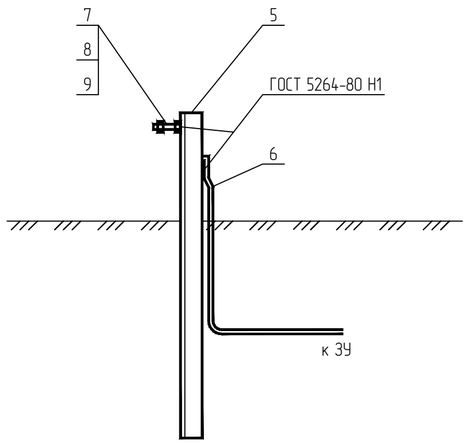

Спецификация элементов площадки

Поз.	Обозначение	Наименование	Кол.	Масса ед.,кг.	
		Площадка заправки техники			
1		Емкость для сбора нефтепродуктов	1	85	V=1,0 $м^3$
2	Серия 3.503.1-91	Плита ПДН-АIV	4	4200	
3	ГОСТ 10704-91	Труба Ø530х4, L=6,20	1	560	
4		Противофильтрационное покрытие (ПФП)	55	120	$м^2$
		Заземление			
5	ГОСТ 8509-93	Уголок 50х50х5, L=1,00	1	3,70	
6	ГОСТ 103-2006	Полоса 4х40, L=4,00	1	1,26	
7	ГОСТ Р ИСО 4017-2013	Болт м20, L=0,06	1	0,22	
8	ГОСТ ISO 4032-2014	Гайка М20	1	0,07	
9	ГОСТ 11371-78	Шайба А20	1	0,017	

1 При производстве работ следует руководствоваться требования следующих документов:
- СНиП 12-03-2001 Безопасность труда в строительстве. Часть 1. Общие требования;
- СНиП 12-04-2002 Безопасность труда в строительстве. Часть 2. Строительное производство;

2 Площадь планировки участка под площадку 100 $м^2$.

3 Обвалование устраивается из местного грунта методом срезки, объем обвалования 6,8 $м^3$. Грунт обвалования послойно трамбуется и уплотняется тыльной стороной ковша экскаватора.

4 Швы между плитами герметизировать битумной мастикой. Место соединения трубы и колодца тщательно загерметизировать, исключая попадание сточных вод в грунт.

5 Предусмотреть откачку сточных вод из емкости и вывоз ее на очистные сооружения.

6 После производства работ площадку демонтировать.

7 Грузовысотные характеристики грузоподъемных машин и механизмов (ГПМ) должны обеспечивать подъем и перемещение плит дорожных в проектное положение.

8 Для предотвращения загрязнения почвы от разлива топлива (смазочных материалов) использовать противофильтрационное покрытие (ПФП) в количестве 55 $м^2$.

9 Заправка строительных машин топливом и смазочными материалами производить с "колес" автотопливозаправщиками в специально выделенном месте, оборудованном средствами и инвентарем противопожарной безопасности в светлое время суток.

10 Площадка для автоцистерны оснащается средствами первичного пожаротушения - 2 передвижных порошковых огнетушителя (вместимостью не менее 50 л каждый согласно постановления Правительства РФ от 16.09.2020 г. №1479 "О противопожарном режиме").

11 Схема разработана в качестве рекомендуемой и подлежит доработке с учетом особенностей местных условий.

12 Все размеры указаны в метрах.

Изм.	Кол.уч.	Лист	№док.	Подпись	Дата
Разраб.		Кураксин			
Рук. гр.		Малюта			
Гл. спец.		Смирнова			
Н. контр.					
ГИП		Вавилов			

NKNH21002-ПС-ЭБСМ-ПОСЗ.2-0000-0020

«Строительство производства этилбензола мощностью 350 тыс. тонн в год и производства стирола мощностью 400 тыс. тонн в год», «Строительство производства полистирола мощностью 250 тыс. тонн в год и Строительство общезаводского хозяйства для производства полистирола мощностью 250 тыс. тонн в год и производства этилбензола мощностью 350 тыс. тонн в год и производства стирола мощностью 400 тыс. тонн в год»

Стадия	Лист	Листов
П		1

Схема устройства площадки заправки техники

СИБУР НОВЫЕ РЕСУРСЫ

Взам. инв. №	
Подп. и дата	
Инв. № подл.	00053841

NKNH21002-ПС-ЭБСМ-ПОСЗ.2-0000-0020_0_0_RU.dwg

Формат А2

Электронная проверка пройдена

Схема монтажа технологической эстакады

1 Устройство свай

Разгрузка сваи (этап I)

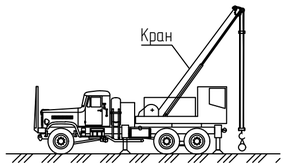

Подтаскивание сваи копром к месту забивки (этап II)

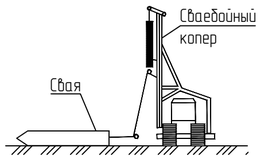

Поднятие сваи на копер (этап III)

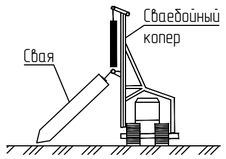

Забивка сваи (этап IV)

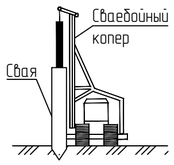

2 Монтаж стоек эстакады

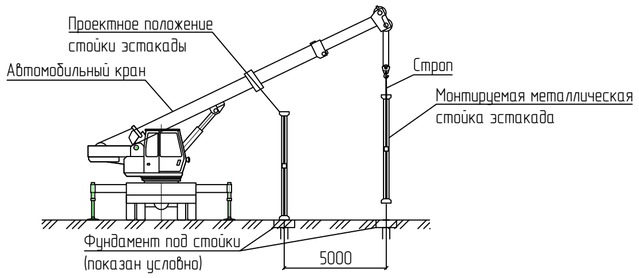

3 Монтаж площадки эстакады

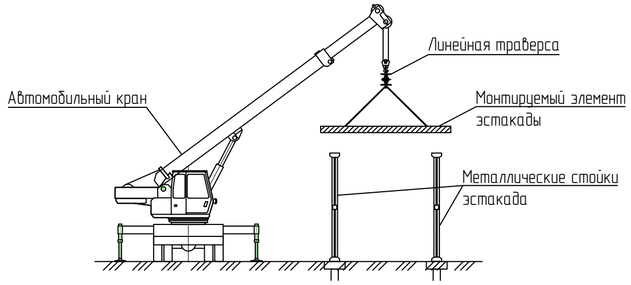

Схема расположения монтажного крана

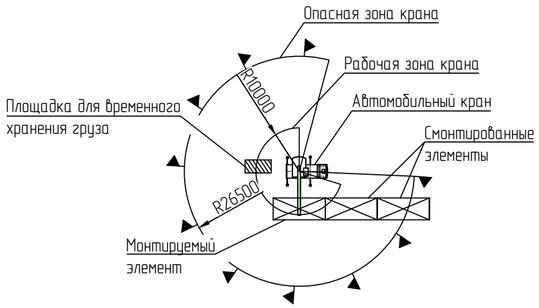

4 Монтаж технологического трубопровода

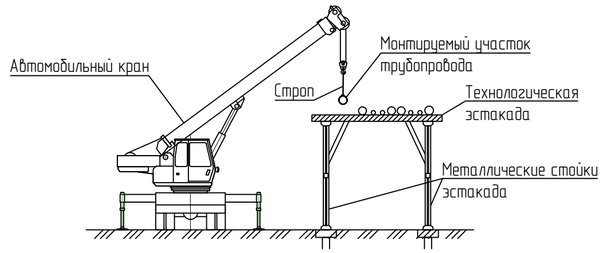

Схема строповки стойки эстакады

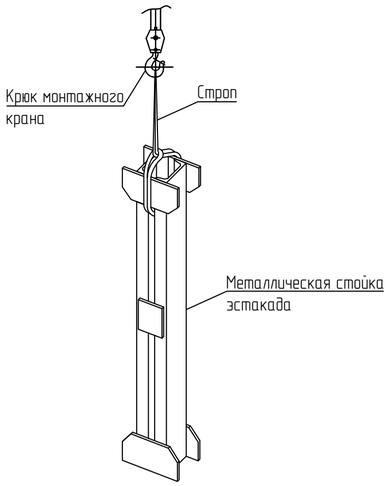

Схема строповки элемента трубопровода

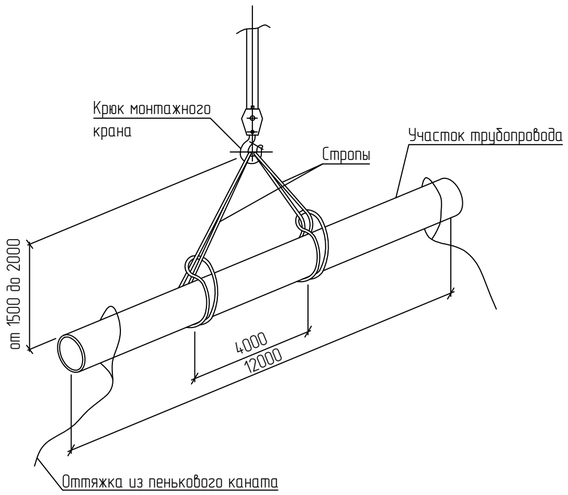

						NKNH21002-ПС-ЭБСМ-ПОСЗ.2-0000-0021		
						«Строительство производства этилбензола мощностью 350 тыс. тонн в год и производства стирола мощностью 400 тыс. тонн в год», «Строительство производства полистирола мощностью 250 тыс. тонн в год и Строительство общезаводского хозяйства для производства полистирола мощностью 250 тыс. тонн в год и производства этилбензола мощностью 350 тыс. тонн в год и производства стирола мощностью 400 тыс. тонн в год»		
Изм.	Кол.уч.	Лист	№док.	Подпись	Дата			
Разраб.		Кураксин					Стадия	Лист	Листов
Рук. гр.		Малюта					П		1
Гл. спец.		Смирнова							
Н. контр.						Схема монтажа технологической эстакады	СИБУР НОВЫЕ РЕСУРСЫ	
ГИП		Вавилов						

NKNH21002-ПС-ЭБСМ-ПОСЗ.2-0000-0021_0_0_RU.dwg

Формат А2

Взам. инв. №	
Подп. и дата	
Инв. № подл.	0005384.1

Электронная проверка пройдена

Календарный план строительства

Наименование производства	2024 г.	2025 г.				2026 г.				2027 г.				2028 г.			
	4 кв.	1 кв.	2 кв.	3 кв.	4 кв.	1 кв.	2 кв.	3 кв.	4 кв.	1 кв.	2 кв.	3 кв.	4 кв.	1 кв.	2 кв.	3 кв.	4 кв.
Строительство производства этилбензола мощностью 350 тыс. тонн в год и производства стирола мощностью 400 тыс. тонн в год																	
Строительство установки ЭБ-350																	
Строительство установки СМ-400																	

Изм.	Кол.уч.	Лист	N°док.	Подпись	Дата
Разраб.		Кураксин			
Рук. гр.		Малюта			
Гл. спец.		Смирнова			
Н. контр.					
ГИП		Вавилов			

NKNH21002-ПС-ЭБСМ-ПОС3.2-0000-0022

«Строительство производства этилбензола мощностью 350 тыс. тонн в год и производства стирола мощностью 400 тыс. тонн в год», «Строительство производства полистирола мощностью 250 тыс. тонн в год и Строительство общезаводского хозяйства для производства полистирола мощностью 250 тыс. тонн в год и производства этилбензола мощностью 350 тыс. тонн в год и производства стирола мощностью 400 тыс. тонн в год»

Стадия	Лист	Листов
П		1

Календарный план строительства

СИБУР НОВЫЕ РЕСУРСЫ

Взам. инв. N°	
Подп. и дата	
Инв. N° подл.	00053841